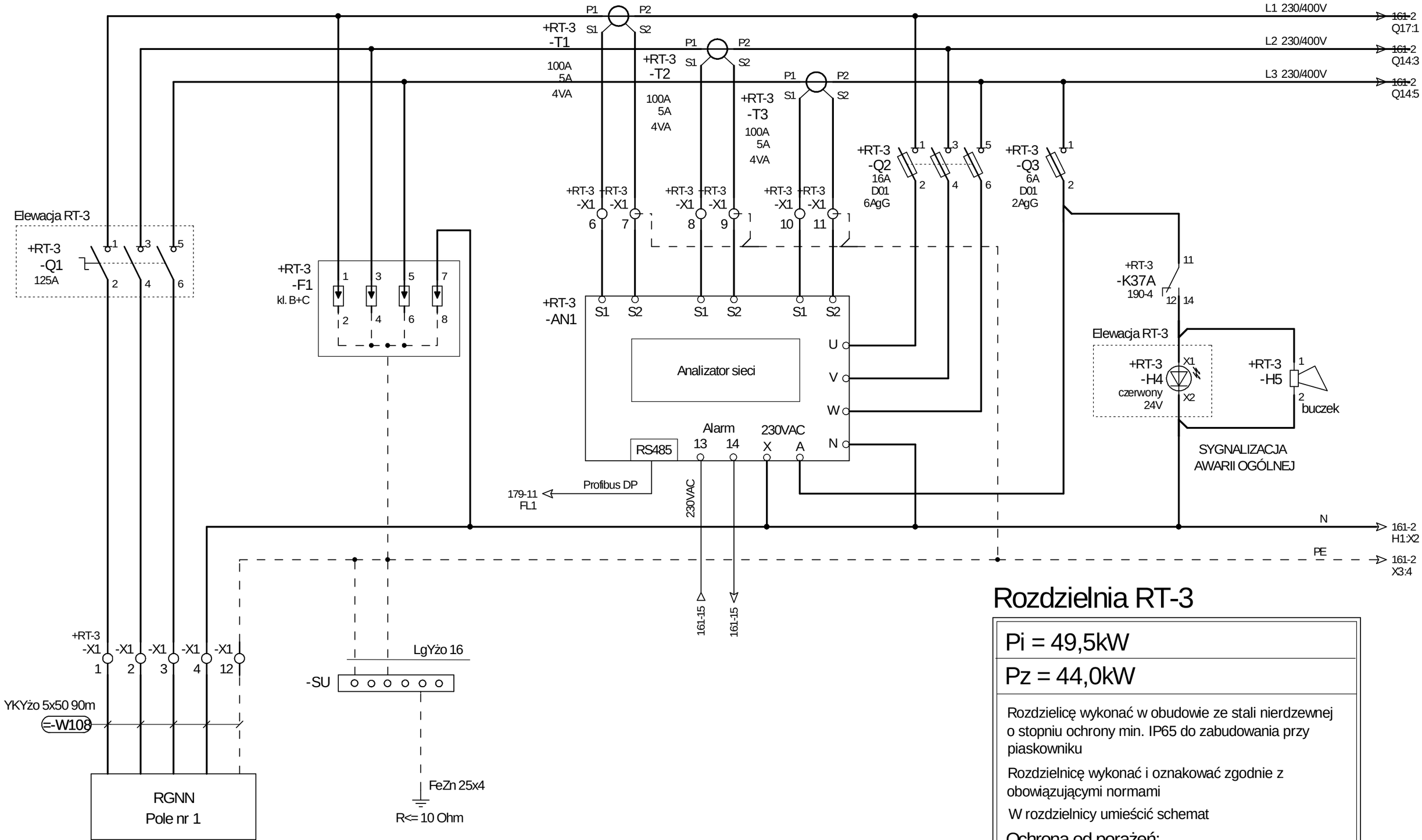

Rozdzielnia RT-3

Pi = 49,5kW

Pz = 44,0kW

Rozdzielicę wykonać w obudowie ze stali nierdzewnej o stopniu ochrony min. IP65 do zabudowania przy piaskowniku

Rozdzielnicę wykonać i oznakować zgodnie z obowiązującymi normami

W rozdzielnicy umieścić schemat

Ochrona od porażeń:
SAMOCZYNNE WYŁĄCZENIE ZASILANIA

ESKO CONSULTING	PROJEKTOWAŁ: mgr inż. Arkadiusz Sadowski	NR UPR.: 130/90/ZG	PODPIS	DATA: 11.2014	OBIEKT: "Przebudowa i rozbudowa Oczyszczalni Ścieków w Legnicy w części ściekowej"	TYTUŁ RYSUNKU: *Rozdzielnia RT-3* Zasilanie RT-3 - wył. główny, o. p., kontrola napięcia	NR RYS. 160
	SPRAWDZIŁ: mgr inż. Andrzej Wróblewski	NR UPR.: LBS/0096/POOE/12	PODPIS	DATA: 11.2014			Program SEE v. 3.70

1	2	3	4	5	6	7	8	9	10	11	12	13	14	15	16	17	18	19	20

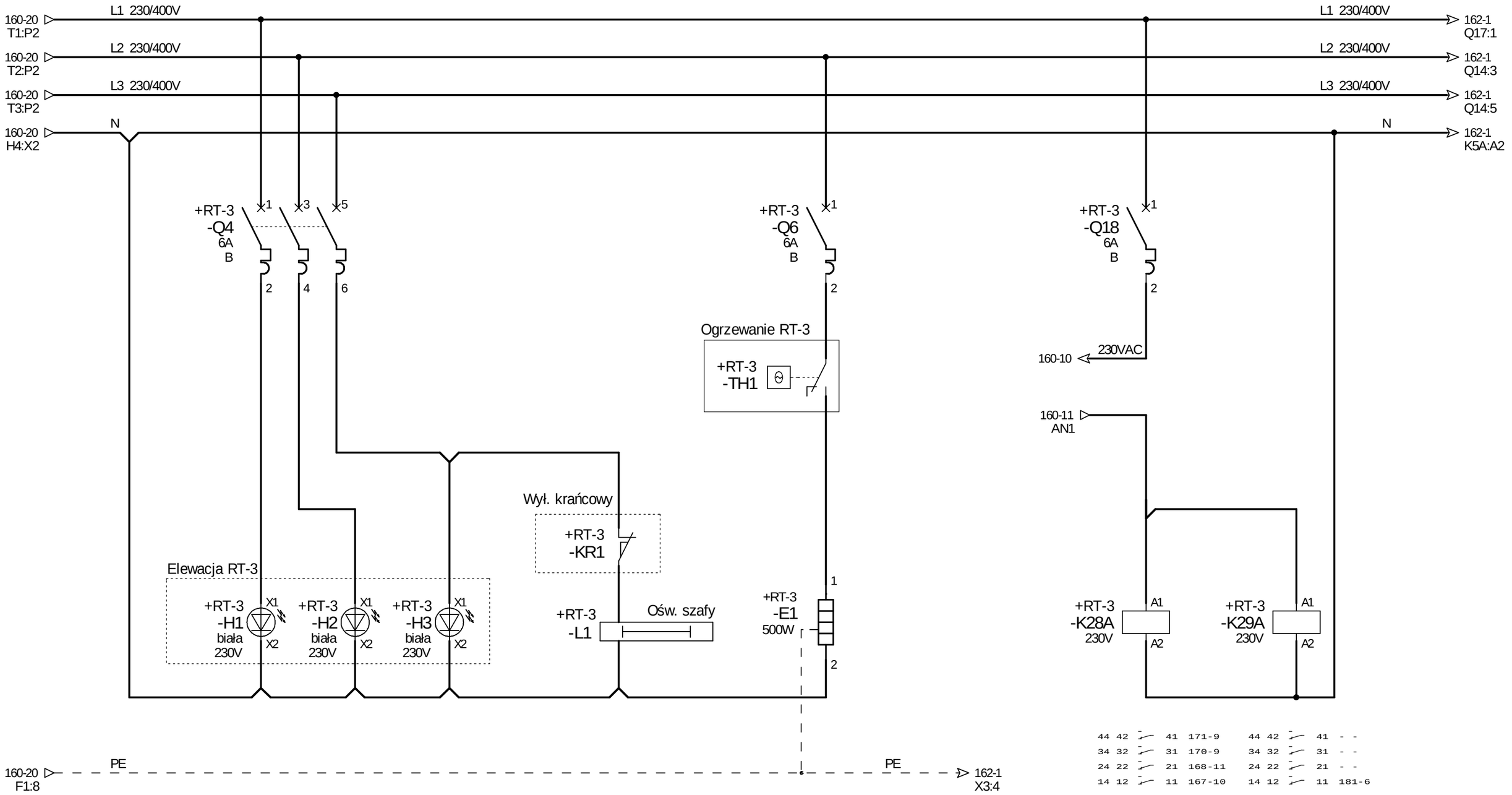

ESKO CONSULTING	PROJEKTOWAŁ mgr inż. Arkadiusz Sadowski	NR UPR. 130/90/ZG	PODPIS	DATA 11.2014	OBIEKT "Przebudowa i rozbudowa Oczyszczalni Ścieków w Legnicy w części ściekowej"	TYTUŁ RYSUNKU *Rozdzielnia RT-3* Obwody pomocnicze	NR RYS. 161
	SPRAWDZIŁ mgr inż. Andrzej Wróblewski	NR UPR. LBS/0096/POOE/12	PODPIS	DATA 11.2014			Program SEE v. 3.70

1	2	3	4	5	6	7	8	9	10	11	12	13	14	15	16	17	18	19	20

161-19 T1:P2 — L1 230/400V
161-19 T2:P2 — L2 230/400V
161-19 T3:P2 — L3 230/400V
161-19 H1:X2 — N

L1 230/400V → 163-1 Q17:1
L2 230/400V → 163-1 Q14:3
L3 230/400V → 163-1 Q14:5
N → 164-1 K5A:A2

	+RT-3 -Q7	+RT-3 -Q8	+RT-3 -Q9	+RT-3 -Q5
	25A D01 16AgG	50A D02 40AgG	50A D02 40AgG	25A D01 16AgG
	1 3 5 / 2 4 6	1 3 5 / 2 4 6	1 3 5 / 2 4 6	1 / 2

161-13 F1:8 — PE — PE → 163-1 X3:4

	+RT-3 -X2	+RT-3 -X2	+RT-3 -X2	+RT-3 -X2	+RT-3 -X2	+RT-3 -X2	+RT-3 -X2	+RT-3 -X2	+RT-3 -X2	+RT-3 -X2	+RT-3 -X2	+RT-3 -X2	+RT-3 -X2	+RT-3 -X2	+RT-3 -X2	+RT-3 -X2	+RT-3 -X2	+RT-3 -X2	+RT-3 -X2	+RT-3 -X2	+RT-3 -X2	+RT-3 -X2	+RT-3 -X2
	1	2	3	4	5	6	7	8	9	10	11	12	13	14	15	21	22	23					
																230VAC	N	PE					
	YKYżo 5x4 6m =-W109					YKYżo 5x25 115m =-W111					YKYżo 5x25 115m =-W112					177-2 XZ1	177-3 XZ2	177-3 XZ3					

	-SZS3	-SZS4	-RO
	2kW	11kW	15kW
	SZAFKA STEROWNICZA ZGARNIACZA	SZAFA MECHANICZNEGO PODCZYSZCZANIA	ROZDZIELNIA POTRZEB OGÓLNYCH

Profibus DP: 179-13 ← → 179-12 FL1

Zasilanie szafy RT3-AKPIA

ESKO CONSULTING	PROJEKTOWAŁ mgr inż. Arkadiusz Sadowski	NR UPR. 130/90/ZG	PODPIS	DATA 11.2014	OBIEKT "Przebudowa i rozbudowa Oczyszczalni Ścieków w Legnicy w części ściekowej"	TYTUŁ RYSUNKU *Rozdzielnia RT-3*
	SPRAWDZIŁ mgr inż. Andrzej Wróblewski	NR UPR. LBS/0096/POOE/12	PODPIS	DATA 11.2014		Zasilanie rozdzielnic

NR RYS. 162

Program SEE v. 3.70

1	2	3	4	5	6	7	8	9	10	11	12	13	14	15	16	17	18	19	20

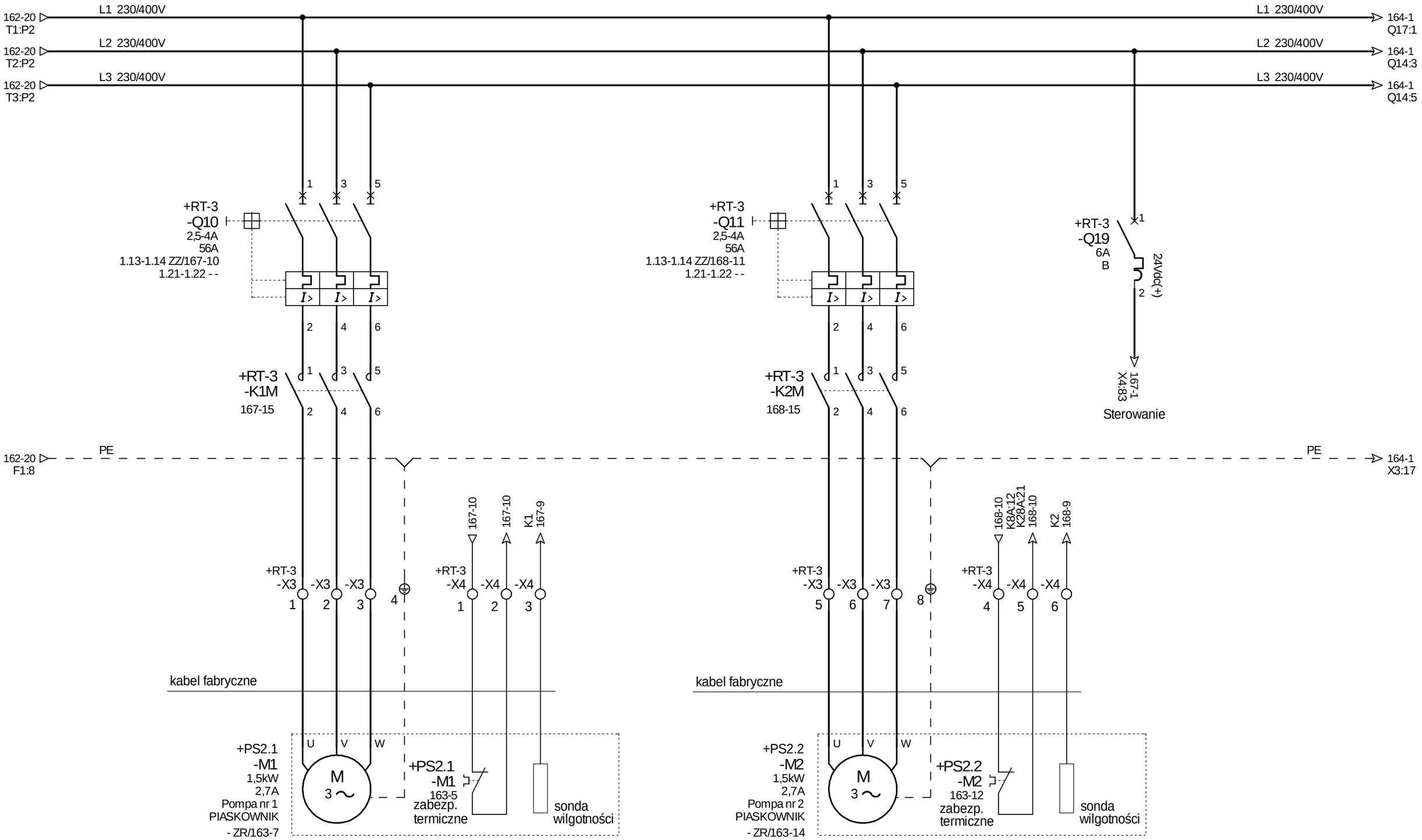

ESKO CONSULTING	PROJEKTOWAŁ: mgr inż. Arkadiusz Sadowski	NR UPR.: 130/90/ZG	PODPIS	DATA: 11.2014	OBIEKT: "Przebudowa i rozbudowa Oczyszczalni Ścieków w Legnicy w części ściekowej"	TYTUŁ RYSUNKU: *Rozdzielnia RT-3* — Zasilanie pomp pulpy piaskowej	NR RYS. 163
	SPRAWDZIŁ: mgr inż. Andrzej Wróblewski	NR UPR.: LBS/0096/POOE/12	PODPIS	DATA: 11.2014			Program SEE v. 3.70

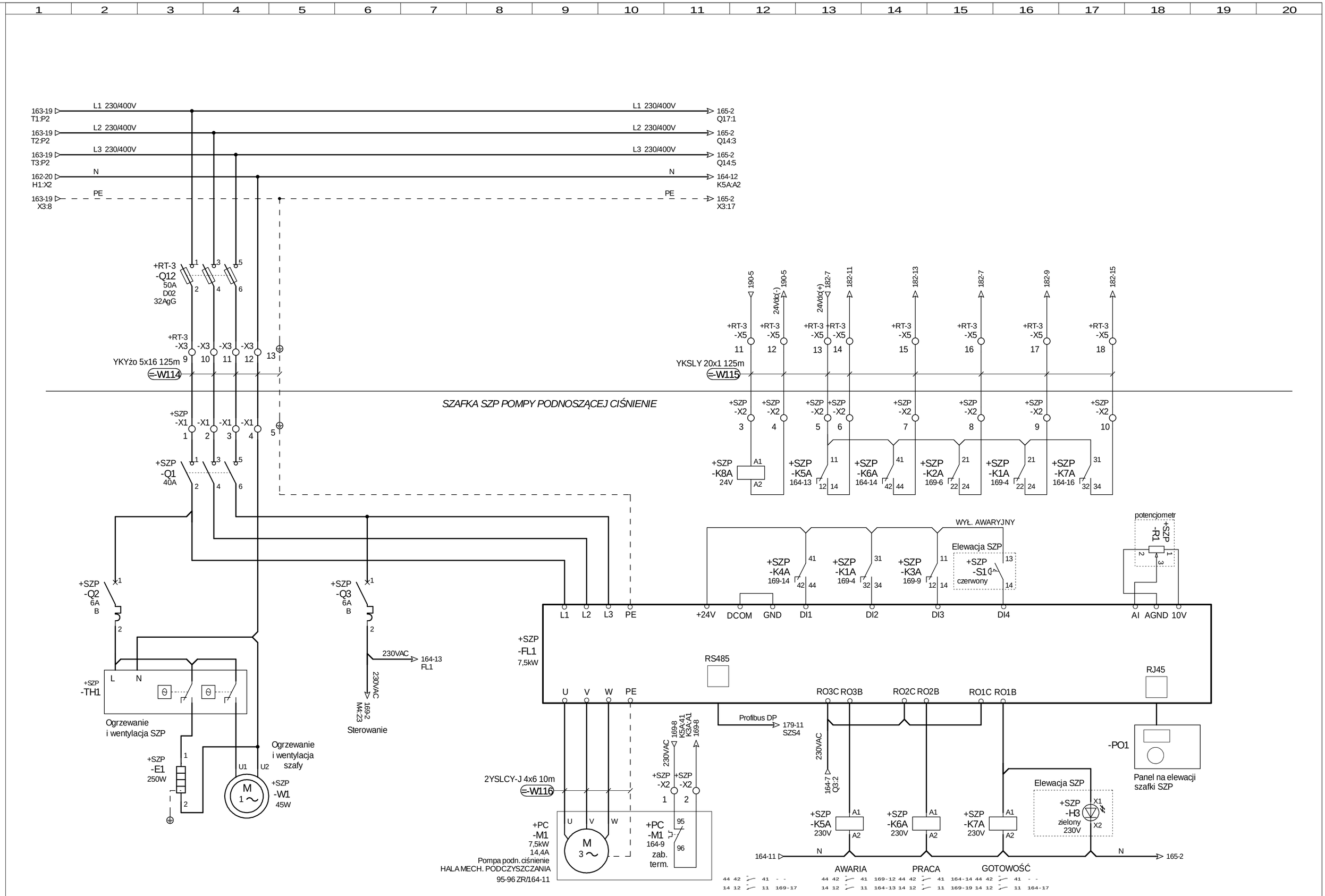

ESKO CONSULTING	PROJEKTOWAŁ mgr inż. Arkadiusz Sadowski	NR UPR. 130/90/ZG	PODPIS	DATA 11.2014	OBIEKT "Przebudowa i rozbudowa Oczyszczalni Ścieków w Legnicy w części ściekowej"	TYTUŁ RYSUNKU Rozdzielnia RT-3
	SPRAWDZIŁ mgr inż. Andrzej Wróblewski	NR UPR. LBS/0096/POOE/12	PODPIS	DATA 11.2014		Zasilanie pompy podnoszącej ciśnienie

NR RYS. 164

1	2	3	4	5	6	7	8	9	10	11	12	13	14	15	16	17	18	19	20

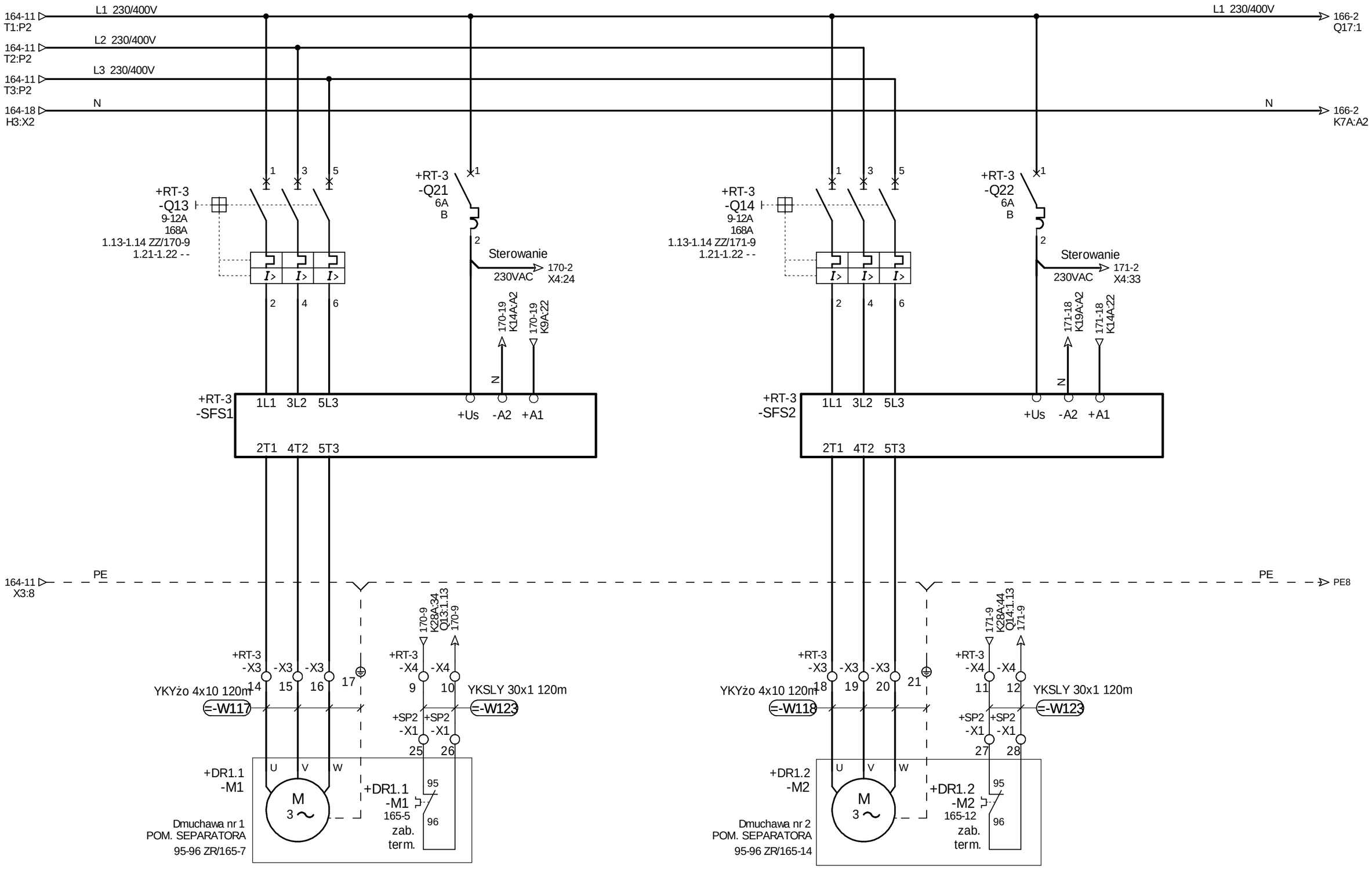

ESKO CONSULTING	PROJEKTOWAŁ mgr inż. Arkadiusz Sadowski	NR UPR. 130/90/ZG	PODPIS	DATA 11.2014	OBIEKT "Przebudowa i rozbudowa Oczyszczalni Ścieków w Legnicy w części ściekowej"	TYTUŁ RYSUNKU *Rozdzielnia RT-3* Zasilanie dmuchaw	NR RYS. 165
	SPRAWDZIŁ mgr inż. Andrzej Wróblewski	NR UPR. LBS/0096/POOE/12	PODPIS	DATA 11.2014			Program SEE v. 3.70

1	2	3	4	5	6	7	8	9	10	11	12	13	14	15	16	17	18	19	20

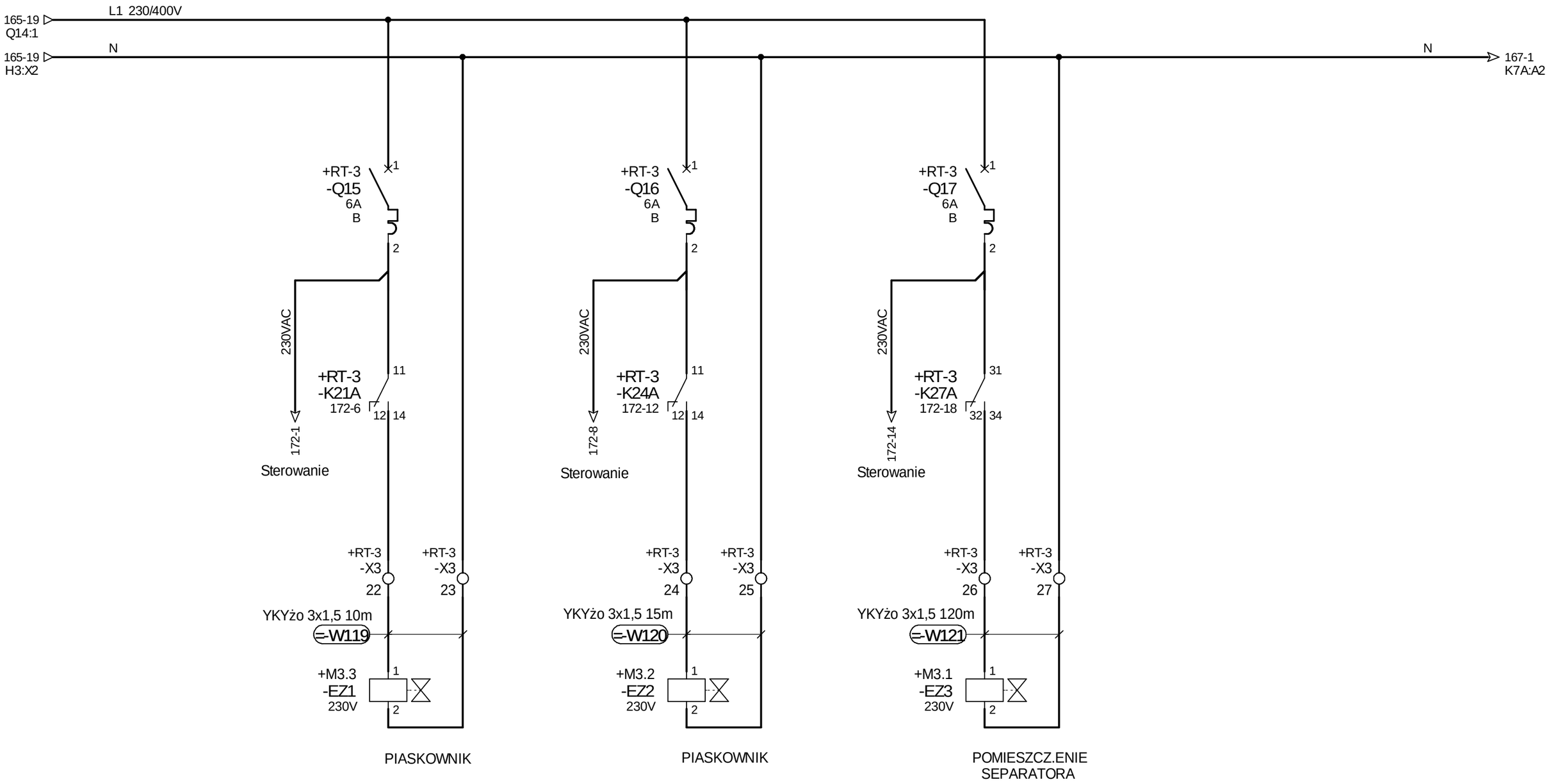

ESKO CONSULTING	PROJEKTOWAŁ: mgr inż. Arkadiusz Sadowski	NR UPR.: 130/90/ZG	PODPIS	DATA: 11.2014	OBIEKT: "Przebudowa i rozbudowa Oczyszczalni Ścieków w Legnicy w części ściekowej"	TYTUŁ RYSUNKU: *Rozdzielnia RT-3* — Zasilanie elektrozaworów	NR RYS. 166
	SPRAWDZIŁ: mgr inż. Andrzej Wróblewski	NR UPR.: LBS/0096/POOE/12	PODPIS	DATA: 11.2014			Program SEE v. 3.70

1 2 3 4 5 6 7 8 9 10 11 12 13 14 15 16 17 18 19 20

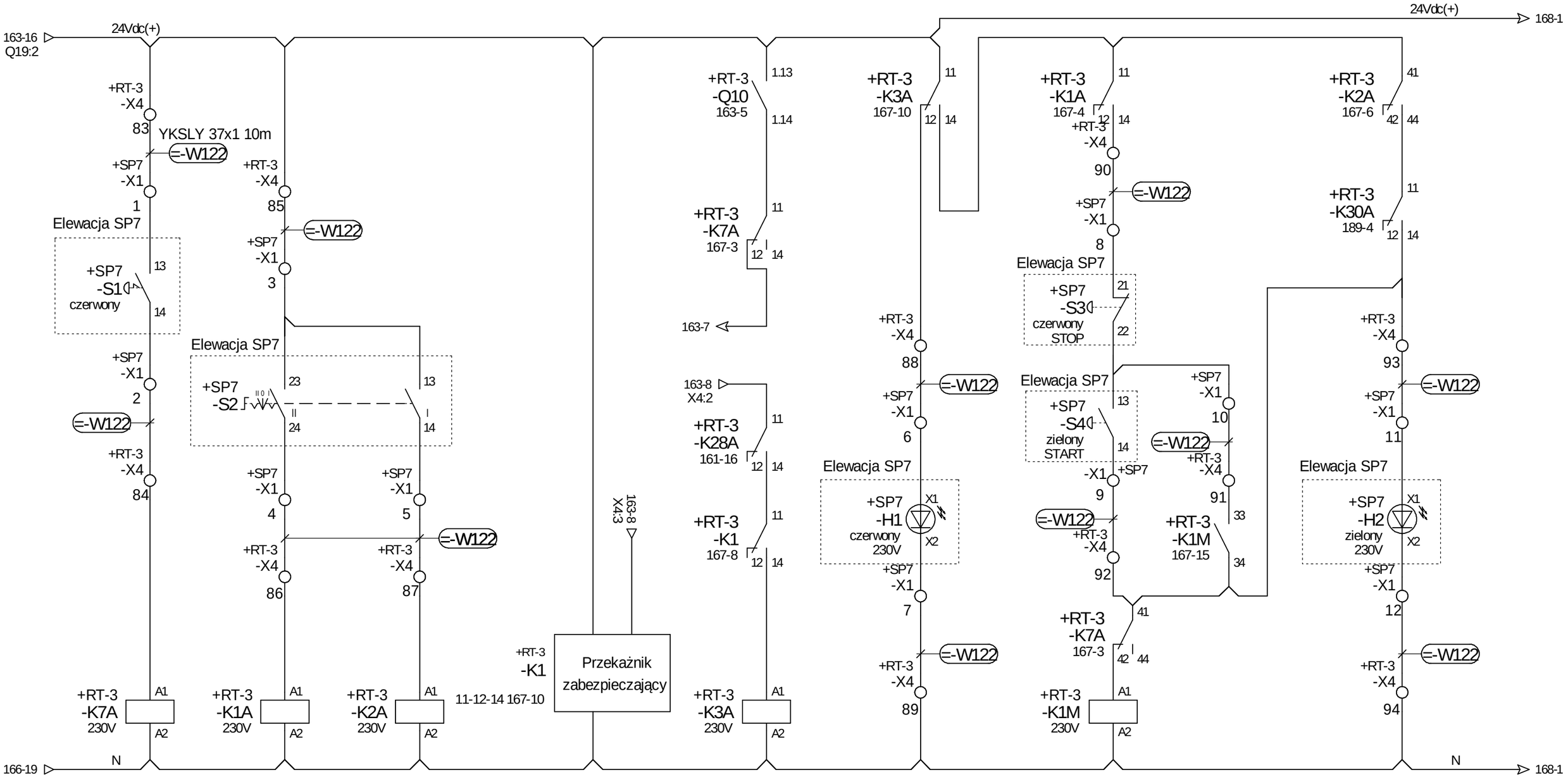

ESKO CONSULTING	PROJEKTOWAŁ mgr inż. Arkadiusz Sadowski	NR UPR. 130/90/ZG	PODPIS	DATA 11.2014	OBIEKT "Przebudowa i rozbudowa Oczyszczalni Ścieków w Legnicy w części ściekowej"	TYTUŁ RYSUNKU *Rozdzielnia RT-3* Sterowanie pompą pulpy piaskowej nr 1
	SPRAWDZIŁ mgr inż. Andrzej Wróblewski	NR UPR. LBS/0096/POOE/12	PODPIS	DATA 11.2014		NR RYS. 167
						Program SEE v. 3.70

1 2 3 4 5 6 7 8 9 10 11 12 13 14 15 16 17 18 19 20

24Vdc(+)

167-20
Q10:1.13

+RT-3 -X4 95 — YKSLY 37x1 10m — =-W122 — +SP7 -X1 13

Elewacja SP7

+SP7 -S5 czerwony 13 14

+SP7 -X1 14 — =-W122 — +RT-3 -X4 96

+RT-3 -X4 97 — =-W122 — +SP7 -X1 15

Elewacja SP7

+SP7 -S6 23 24 13 14

+SP7 -X1 16 — =-W122 — +RT-3 -X4 98

+SP7 -X1 17 — =-W122 — +RT-3 -X4 99

+RT-3 -Q11 163-12 1.13 1.14

+RT-3 -K8A 168-3 11 12 14

163-14

163-15
X4:5

+RT-3 -K28A 161-16 21 22 24

163-15
X4:6

+RT-3 -K2 168-8 11 12 14

+RT-3 -K2 Przekaźnik zabezpieczający
11-12-14 168-11

+RT-3 -K6A 168-11 11 12 14

+RT-3 -X4 100 — =-W122 — +SP7 -X1 18

Elewacja SP7

+SP7 -H3 X1 X2 czerwony 230V

+SP7 -X1 19 — =-W122 — +RT-3 -X4 101

+RT-3 -K4A 168-5 11 12 14

+RT-3 -X4 102 — =-W122 — +SP7 -X1 20

Elewacja SP7

+SP7 -S7 21 22 czerwony STOP

Elewacja SP7

+SP7 -S8 13 14 zielony START

+SP7 -X1 21 — =-W122 — +RT-3 -X4 104

+SP7 -X1 22 — =-W122 — +RT-3 -X4 103

+RT-3 -K2M 168-15 33 34

+RT-3 -K8A 168-3 41 42 44

+RT-3 -K2M 230V A1 A2

+RT-3 -K5A 168-6 41 42 44

+RT-3 -K31A 189-6 11 12 14

+RT-3 -X4 105 — =-W122 — +SP7 -X1 23

Elewacja SP7

+SP7 -H4 X1 X2 zielony 230V

+SP7 -X1 24 — =-W122 — +RT-3 -X4 106

+RT-3 -K8A 230V A1 A2

+RT-3 -K4A 230V A1 A2

+RT-3 -K5A 230V A1 A2

+RT-3 -K6A 230V A1 A2

N

167-20
X4:94

169-2

WYŁĄCZENIE AWARYJNE

44 42 41 168-15
14 12 11 168-11

STEROWANIE LOKALNE

44 42 41 181-15
14 12 11 168-15

STEROWANIE ZDALNE

44 42 41 168-19
14 12 11 181-17

KONTROLA GOTOWOŚCI POMPY NR 2

44 42 41 182-4
14 12 11 168-13

SYGN. AWARII

PRACA POMPY

1 2 163-12
3 4 163-12
5 6 163-12
13 14 182-6
21 22 - -
33 34 168-16

SYGN. PRACY POMPY

ESKO CONSULTING	PROJEKTOWAŁ mgr inż. Arkadiusz Sadowski	NR UPR. 130/90/ZG	PODPIS	DATA 11.2014	OBIEKT "Przebudowa i rozbudowa Oczyszczalni Ścieków w Legnicy w części ściekowej"	TYTUŁ RYSUNKU *Rozdzielnia RT-3* Sterowanie pompą pulpy piaskowej nr 2	NR RYS. 168
	SPRAWDZIŁ mgr inż. Andrzej Wróblewski	NR UPR. LBS/0096/POOE/12	PODPIS	DATA 11.2014			Program SEE v. 3.70

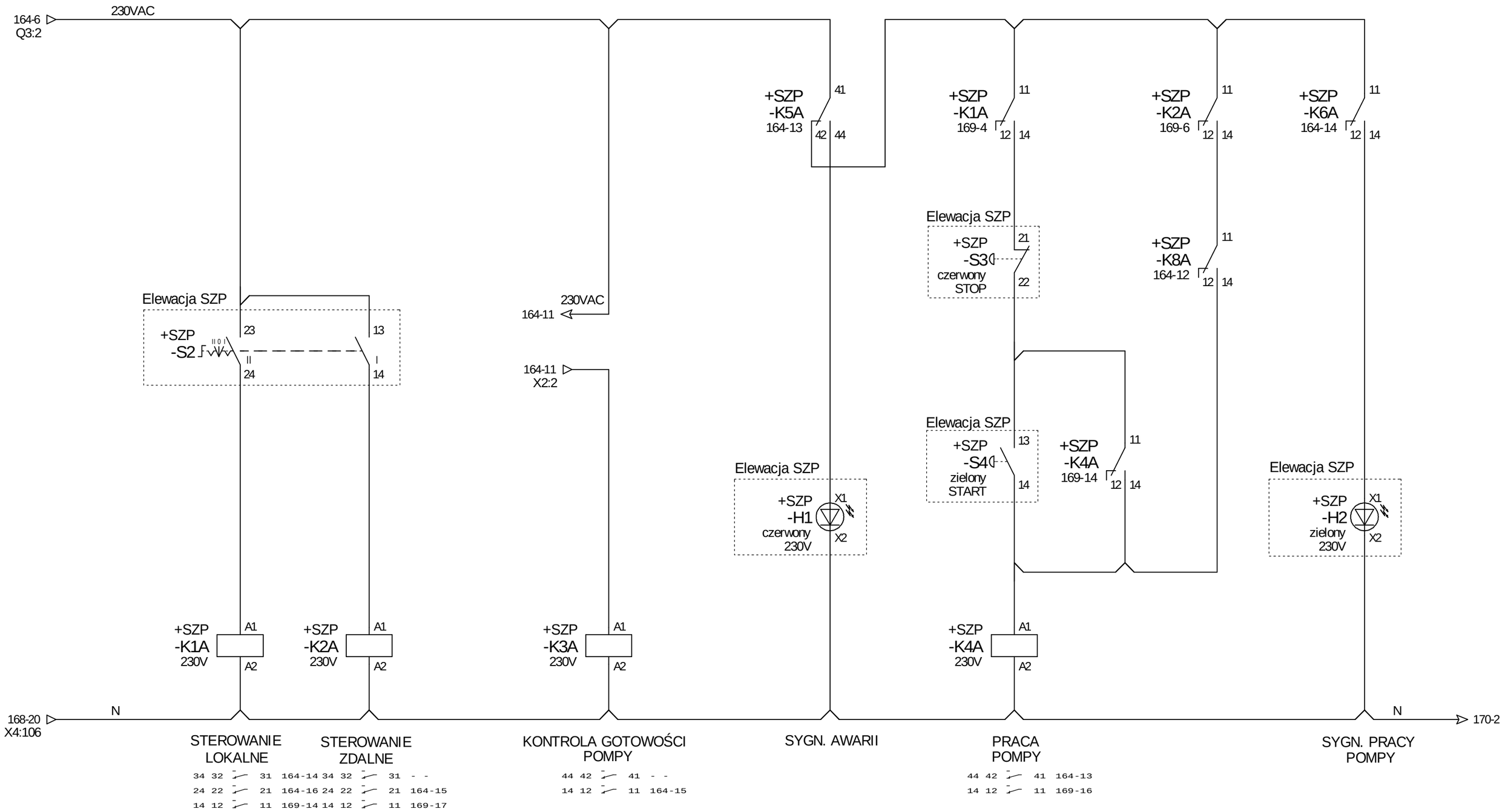

ESKO CONSULTING	PROJEKTOWAŁ: mgr inż. Arkadiusz Sadowski	NR UPR.: 130/90/ZG	PODPIS	DATA: 11.2014	OBIEKT: "Przebudowa i rozbudowa Oczyszczalni Ścieków w Legnicy w części ściekowej"	TYTUŁ RYSUNKU: *Szafka SZP*	NR RYS. 169
	SPRAWDZIŁ: mgr inż. Andrzej Wróblewski	NR UPR.: LBS/0096/POOE/12	PODPIS	DATA: 11.2014		Sterowanie pompą podnoszącą ciśnienie	Program SEE v. 3.70

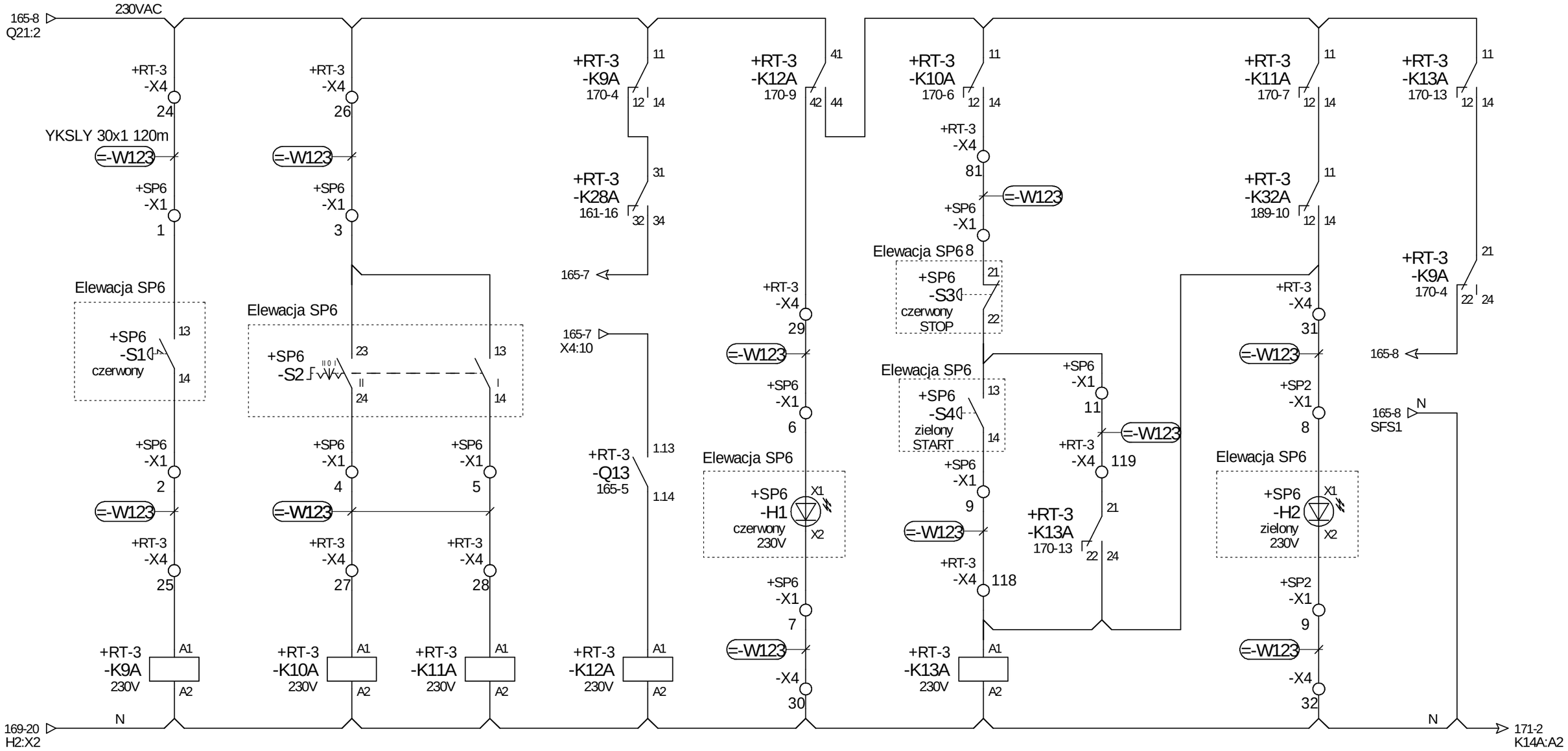

WYŁ. AWARYJNY

```
34 32 -
24 22 - 21 170-19
14 12 - 11 170-9
```

STEROWANIE LOKALNE

```
34 32 - 31 - -
24 22 - 21 183-10
14 12 - 11 170-13
```

STEROWANIE ZDALNE

```
34 32 - 31 183-8
24 22 - 21 - -
14 12 - 11 170-17
```

KONTROLA GOTOWOŚCI DMUCHAWY NR 1

```
44 42 - 41 170-11
14 12 - 11 183-12
```

SYGN. AWARII

PRACA DMUCHAWY NR 1

```
44 42 - 41 183-13
34 32 - 31 - -
24 22 - 21 170-15
14 12 - 11 170-19
```

SYGN. PRACY DMUCHAWY NR 1

ESKO CONSULTING	PROJEKTOWAŁ: mgr inż. Arkadiusz Sadowski	NR UPR.: 130/90/ZG	PODPIS	DATA: 11.2014	OBIEKT: "Przebudowa i rozbudowa Oczyszczalni Ścieków w Legnicy w części ściekowej"	TYTUŁ RYSUNKU: *Rozdzielnia RT-3* — Sterowanie dmuchawą nr 1
	SPRAWDZIŁ: mgr inż. Andrzej Wróblewski	NR UPR.: LBS/0096/POOE/12	PODPIS	DATA: 11.2014		NR RYS. 170
						Program SEE v. 3.70

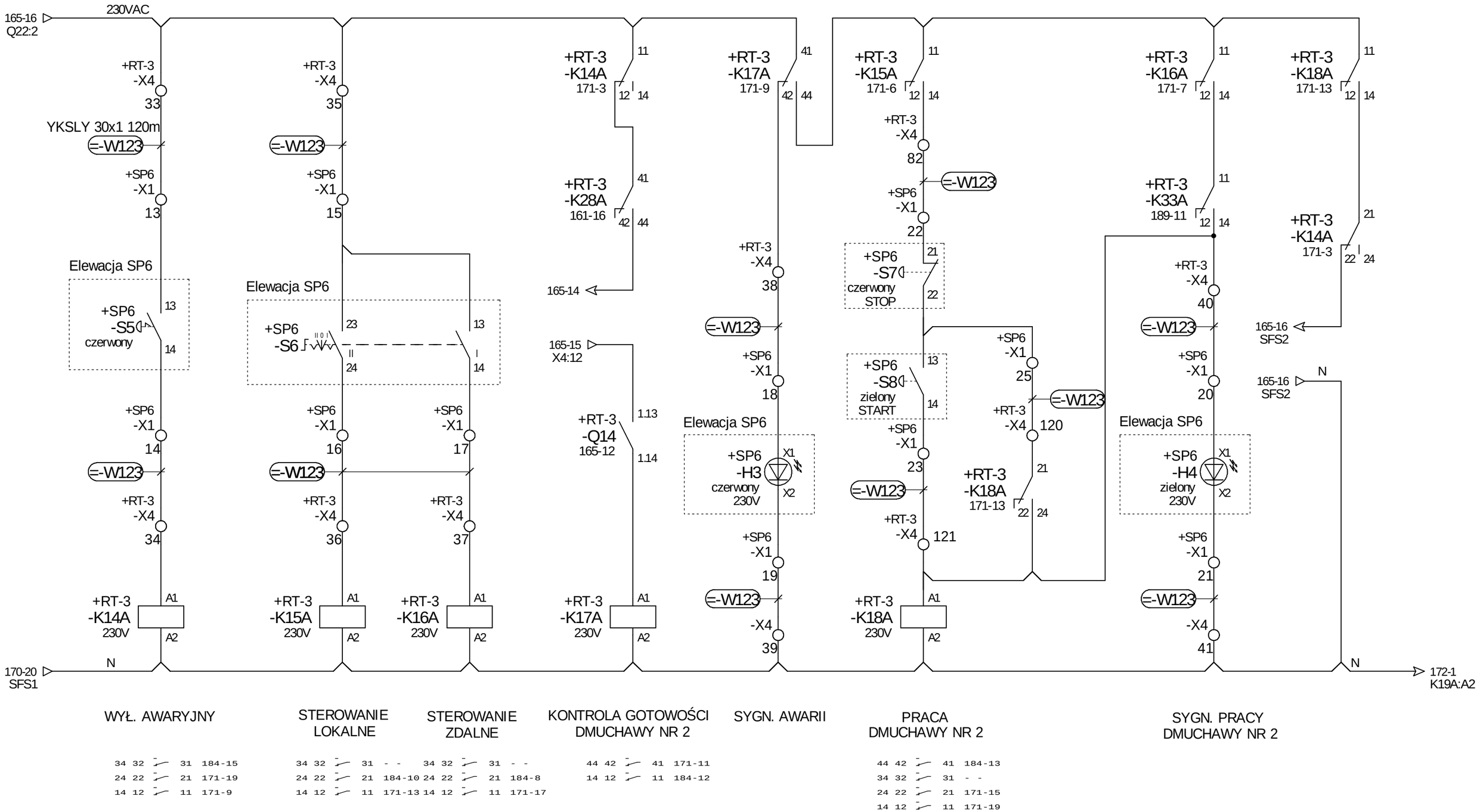

ESKO CONSULTING	PROJEKTOWAŁ: mgr inż. Arkadiusz Sadowski	NR UPR.: 130/90/ZG	PODPIS	DATA: 11.2014	OBIEKT: "Przebudowa i rozbudowa Oczyszczalni Ścieków w Legnicy w części ściekowej"	TYTUŁ RYSUNKU: *Rozdzielnia RT-3* — Sterowanie dmuchawą nr 2
	SPRAWDZIŁ: mgr inż. Andrzej Wróblewski	NR UPR.: LBS/0096/POOE/12	PODPIS	DATA: 11.2014		NR RYS.: 171
						Program SEE v. 3.70

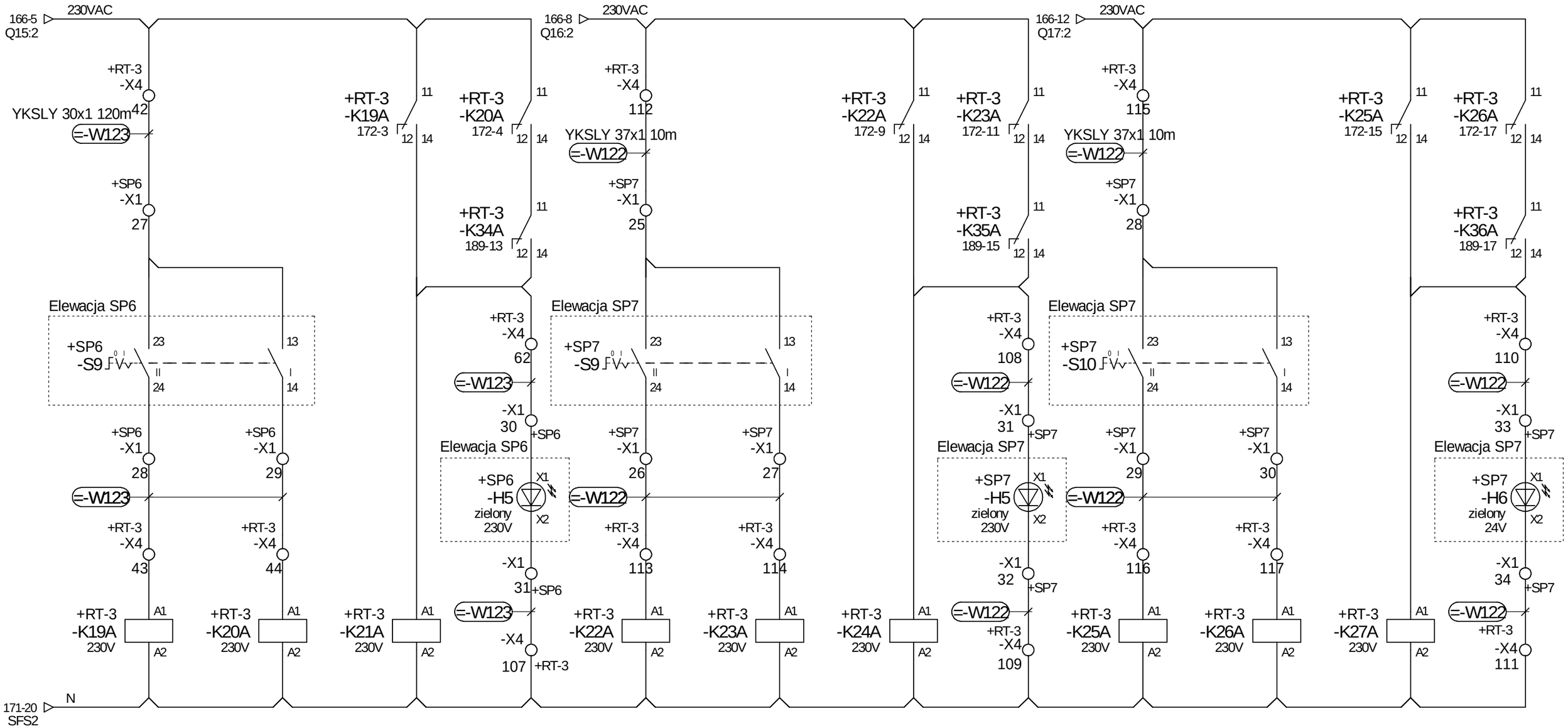

STEROWANIE LOKALNE	STEROWANIE ZDALNE	ELEKTROZAWÓR ZAMKNIĘTY
34 32 - 31 - -	34 32 - 31 - -	44 42 - 41 - -
24 22 - 21 185-6	24 22 - 21 185-4	14 12 - 11 166-6
14 12 - 11 172-6	14 12 - 11 172-7	

STEROWANIE ELEKTROZAWOREM W POM. SEPARATORA

STEROWANIE LOKALNE	STEROWANIE ZDALNE	ELEKTROZAWÓR ZAMKNIĘTY
34 32 - 31 - -	34 32 - 31 - -	14 12 - 11 166-9
24 22 - 21 185-8	24 22 - 21 185-10	
14 12 - 11 172-12	14 12 - 11 172-14	

STEROWANIE ELEKTROZAWORAMI PIASKOWNIKA

STEROWANIE LOKALNE	STEROWANIE ZDALNE	ELEKTROZAWÓR ZAMKNIĘTY
34 32 - 31 - -	34 32 - 31 - -	34 32 - 31 166-13
24 22 - 21 185-11	24 22 - 21 185-13	
14 12 - 11 172-18	14 12 - 11 172-20	

ESKO CONSULTING

PROJEKTOWAŁ mgr inż. Arkadiusz Sadowski	NR UPR. 130/90/ZG	PODPIS	DATA 11.2014	OBIEKT "Przebudowa i rozbudowa Oczyszczalni Ścieków w Legnicy w części ściekowej"	TYTUŁ RYSUNKU *Rozdzielnia RT-3* Sterowanie elektrozaworami
SPRAWDZIŁ mgr inż. Andrzej Wróblewski	NR UPR. LBS/0096/POOE/12	PODPIS	DATA 11.2014		NR RYS. 172

Program SEE v. 3.70

1	2	3	4	5	6	7	8	9	10	11	12	13	14	15	16	17	18	19	20

RT-3 Daszek

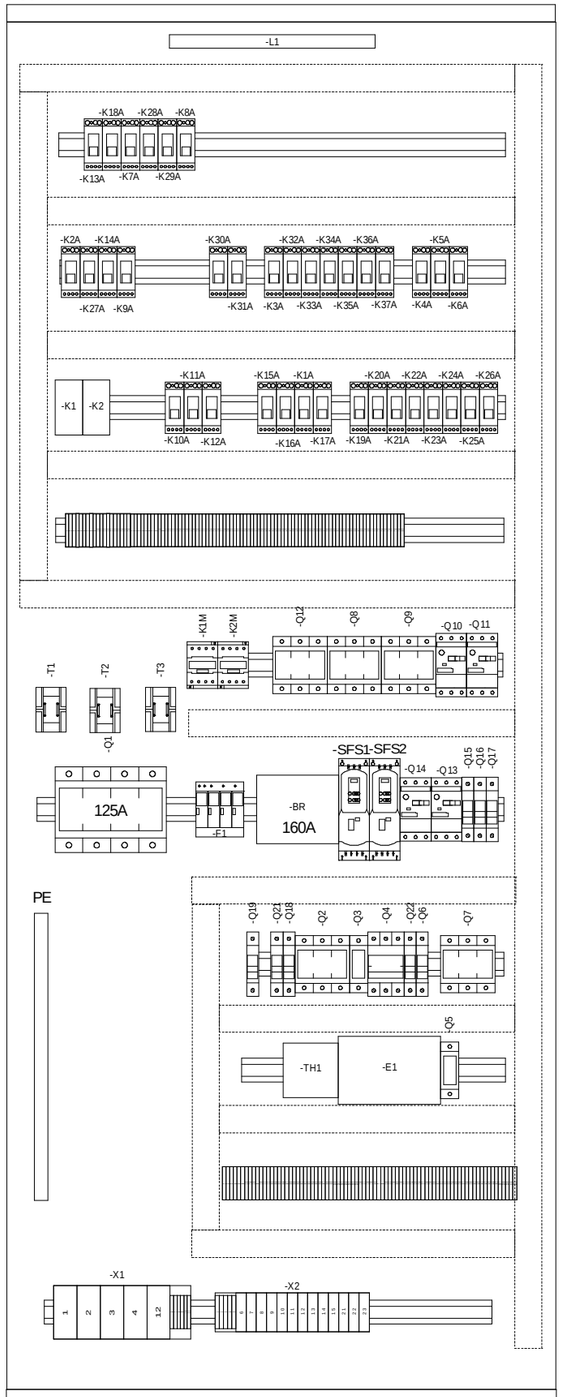

Cokół 100mm

Daszek

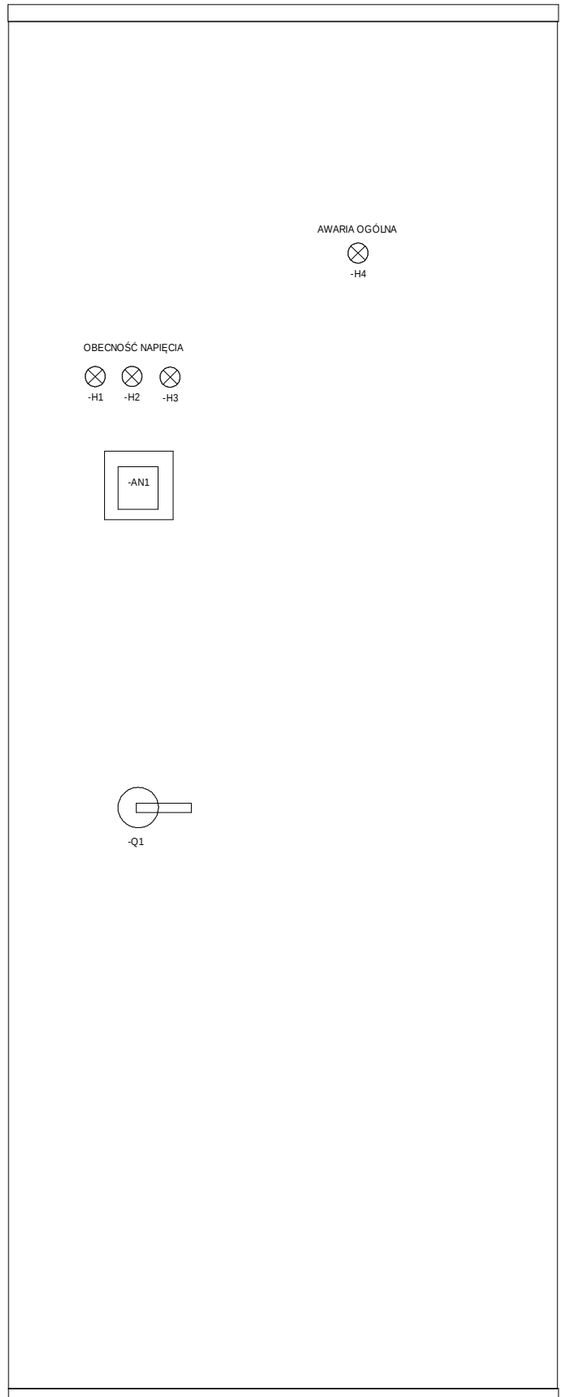

Cokół 100mm

Obudowa ze stali nierdzewnej o stopniu ochrony min. IP65, o wymiarach 2000x800x400mm (wys. x szer. x głęb.), drzwi wewnętrzne

ESKO CONSULTING	PROJEKTOWAŁ mgr inż. Arkadiusz Sadowski	NR UPR. 130/90/ZG	PODPIS	DATA 11.2014	OBIEKT "Przebudowa i rozbudowa Oczyszczalni Ścieków w Legnicy w części ściekowej"	TYTUŁ RYSUNKU *Rozdzielnia RT-3* Rozmieszczenie aparatury i elewacja rozdzielni RT-3
	SPRAWDZIŁ mgr inż. Andrzej Wróblewski	NR UPR. LBS/0096/POOE/12	PODPIS	DATA 11.2014		NR RYS. 173
						Program SEE v. 3.70

1	2	3	4	5	6	7	8	9	10	11	12	13	14	15	16	17	18	19	20

SZP

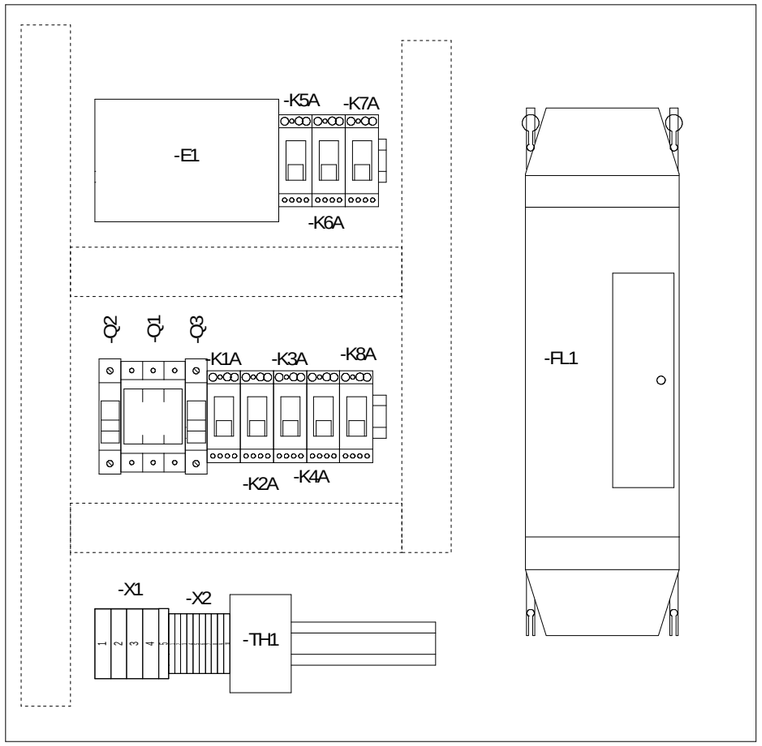

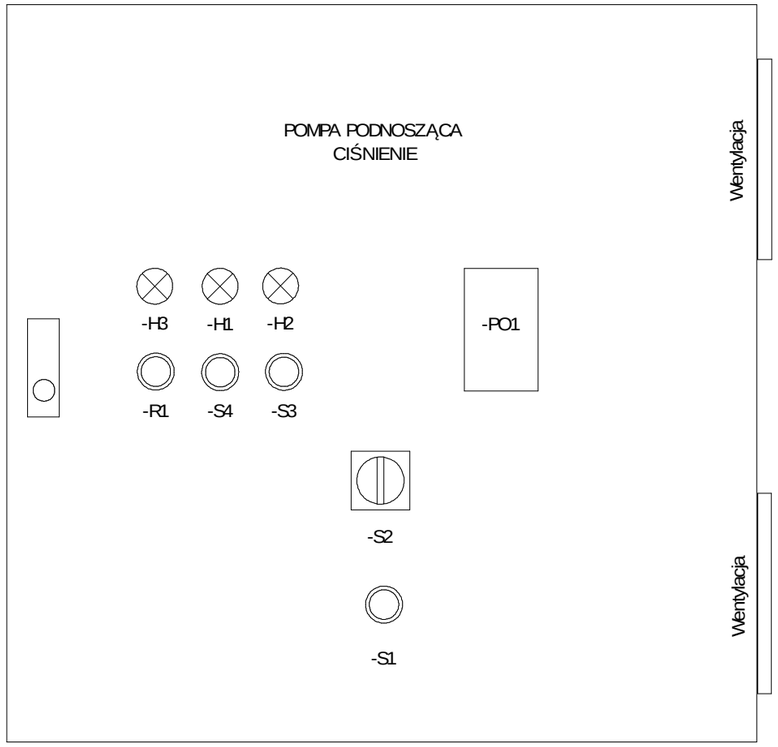

Obudowa naścienna ze stali nierdzewnej o stopniu ochrony min. IP65, o wymiarach 600x600x300mm (wys. x szer. x głęb.)

ESKO CONSULTING	PROJEKTOWAŁ mgr inż. Arkadiusz Sadowski	NR UPR. 130/90/ZG	PODPIS	DATA 11.2014	OBIEKT "Przebudowa i rozbudowa Oczyszczalni Ścieków w Legnicy w części ściekowej"	TYTUŁ RYSUNKU *Szafka SZP* Rozmieszczenie aparatury i elewacja szafki SZP	NR RYS. 174
	SPRAWDZIŁ mgr inż. Andrzej Wróblewski	NR UPR. LBS/0096/POOE/12	PODPIS	DATA 11.2014			Program SEE v. 3.70

1	2	3	4	5	6	7	8	9	10	11	12	13	14	15	16	17	18	19	20

SP6

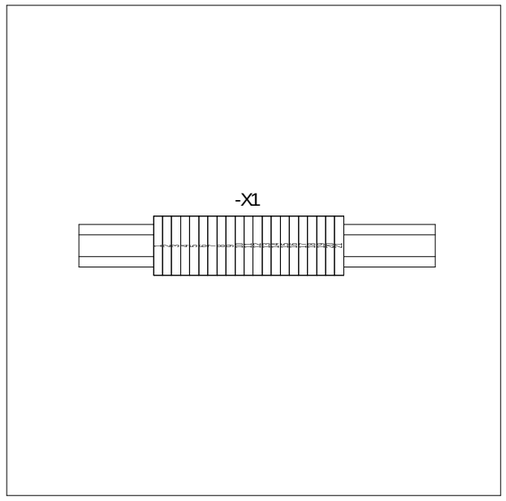

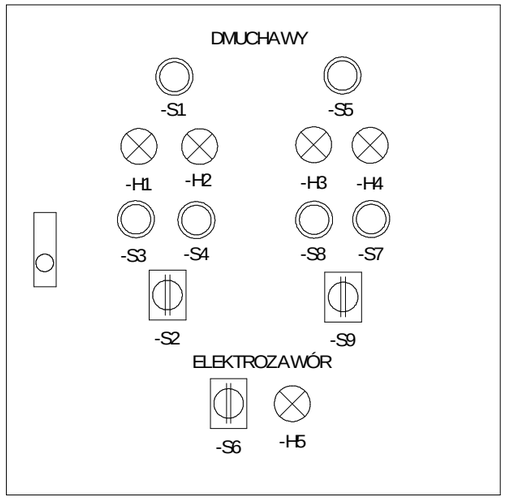

Obudowa naścienna ze stali nierdzewnej o stopniu ochrony min. IP65, o wymiarach 400x400x200mm (wys. x szer. x głęb.)

ESKO CONSULTING	PROJEKTOWAŁ mgr inż. Arkadiusz Sadowski	NR UPR. 130/90/ZG	PODPIS	DATA 11.2014	OBIEKT "Przebudowa i rozbudowa Oczyszczalni Ścieków w Legnicy w części ściekowej"	TYTUŁ RYSUNKU *Rozdzielnia RT-3* Rozmieszczenie aparatury i elewacja szafki SP6	NR RYS. 175
	SPRAWDZIŁ mgr inż. Andrzej Wróblewski	NR UPR. LBS/0096/POOE/12	PODPIS	DATA 11.2014			Program SEE v. 3.70

1	2	3	4	5	6	7	8	9	10	11	12	13	14	15	16	17	18	19	20

SP7

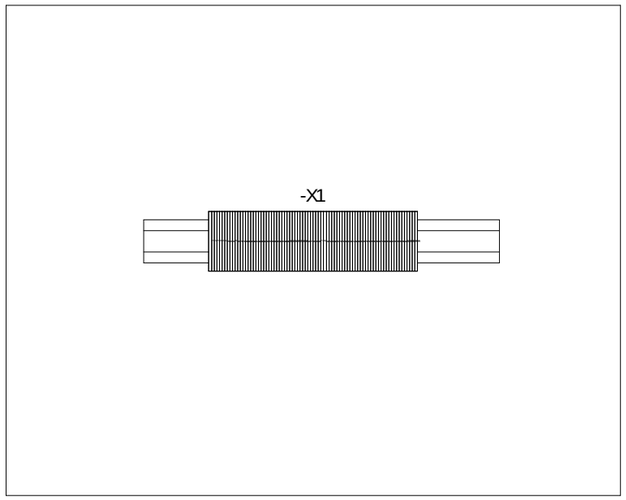

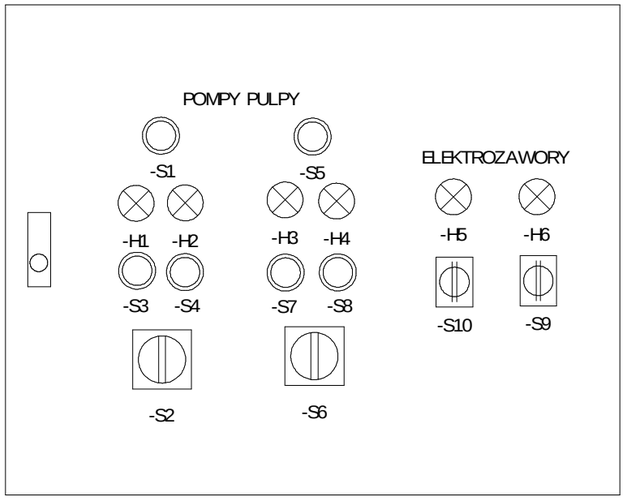

Obudowa naścienna ze stali nierdzewnej o stopniu ochrony min. IP65, o wymiarach 500x400x200mm (wys. x szer. x głęb.)

ESKO CONSULTING	PROJEKTOWAŁ mgr inż. Arkadiusz Sadowski	NR UPR. 130/90/ZG	PODPIS	DATA 11.2014	OBIEKT "Przebudowa i rozbudowa Oczyszczalni Ścieków w Legnicy w części ściekowej"	TYTUŁ RYSUNKU *Rozdzielnia RT-3* Rozmieszczenie aparatury i elewacja szafki SP7	NR RYS. 176
	SPRAWDZIŁ mgr inż. Andrzej Wróblewski	NR UPR. LBS/0096/POOE/12	PODPIS	DATA 11.2014			Program SEE v. 3.70

1	2	3	4	5	6	7	8	9	10	11	12	13	14	15	16	17	18	19	20

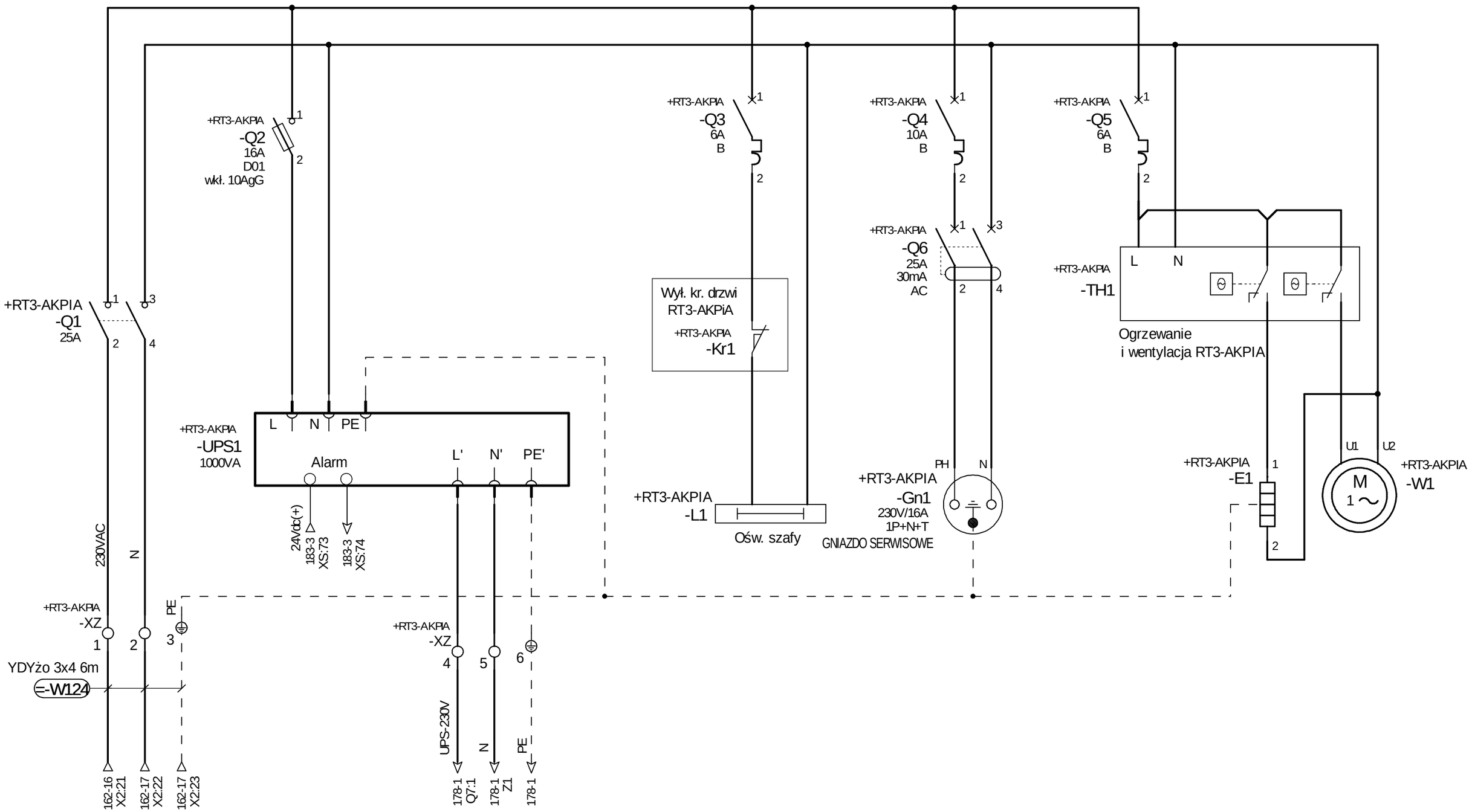

ESKO CONSULTING	PROJEKTOWAŁ mgr inż. Arkadiusz Sadowski	NR UPR. 130/90/ZG	PODPIS	DATA 11.2014	OBIEKT "Przebudowa i rozbudowa Oczyszczalni Ścieków w Legnicy w części ściekowej"	TYTUŁ RYSUNKU *Szafa RT3-AKPiA* Zasilanie szafy RT3-AKPiA - obwody zasilania 230VAC
	SPRAWDZIŁ mgr inż. Andrzej Wróblewski	NR UPR. LBS/0096/POOE/12	PODPIS	DATA 11.2014		NR RYS. 177 Program SEE v. 3.70

1	2	3	4	5	6	7	8	9	10	11	12	13	14	15	16	17	18	19	20

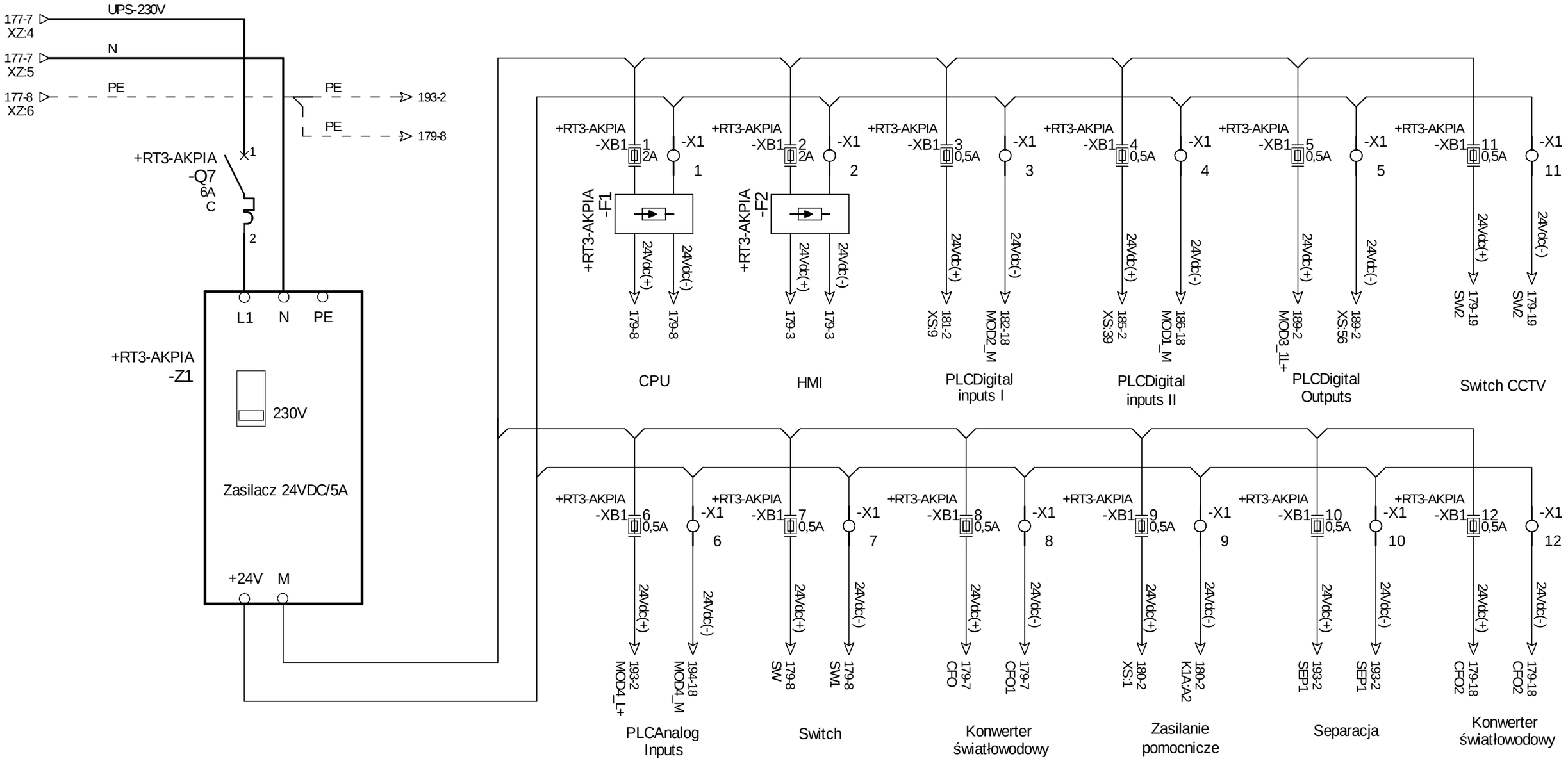

ESKO CONSULTING	PROJEKTOWAŁ: mgr inż. Arkadiusz Sadowski	NR UPR.: 130/90/ZG	PODPIS	DATA: 11.2014	OBIEKT: "Przebudowa i rozbudowa Oczyszczalni Ścieków w Legnicy w części ściekowej"	TYTUŁ RYSUNKU: *Szafa RT3-AKPiA* — Zasilanie PLC	NR RYS. 178
	SPRAWDZIŁ: mgr inż. Andrzej Wróblewski	NR UPR.: LBS/0096/POOE/12	PODPIS	DATA: 11.2014			Program SEE v. 3.70

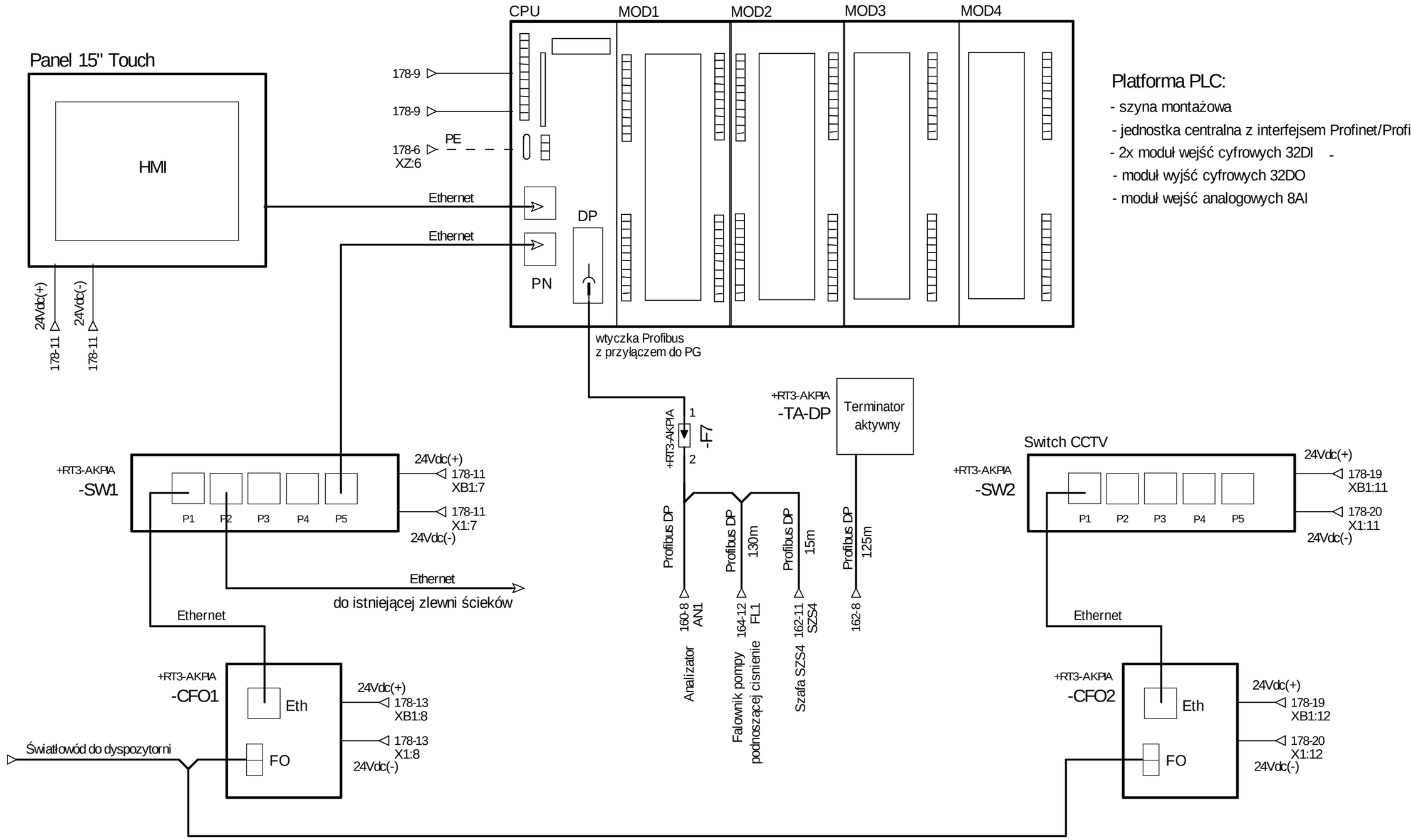

Platforma PLC:

- szyna montażowa
- jednostka centralna z interfejsem Profinet/Profibus DP
- 2x moduł wejść cyfrowych 32DI -
- moduł wyjść cyfrowych 32DO
- moduł wejść analogowych 8AI

ESKO CONSULTING	PROJEKTOWAŁ: mgr inż. Arkadiusz Sadowski	NR UPR.: 130/90/ZG	PODPIS	DATA: 11.2014	OBIEKT: "Przebudowa i rozbudowa Oczyszczalni Ścieków w Legnicy w części ściekowej"	TYTUŁ RYSUNKU: *Szafa RT3-AKPiA* — Konfiguracja sterownika	NR RYS. 179
	SPRAWDZIŁ: mgr inż. Andrzej Wróblewski	NR UPR.: LBS/0096/POOE/12	PODPIS	DATA: 11.2014			Program SEE v. 3.70

1	2	3	4	5	6	7	8	9	10	11	12	13	14	15	16	17	18	19	20

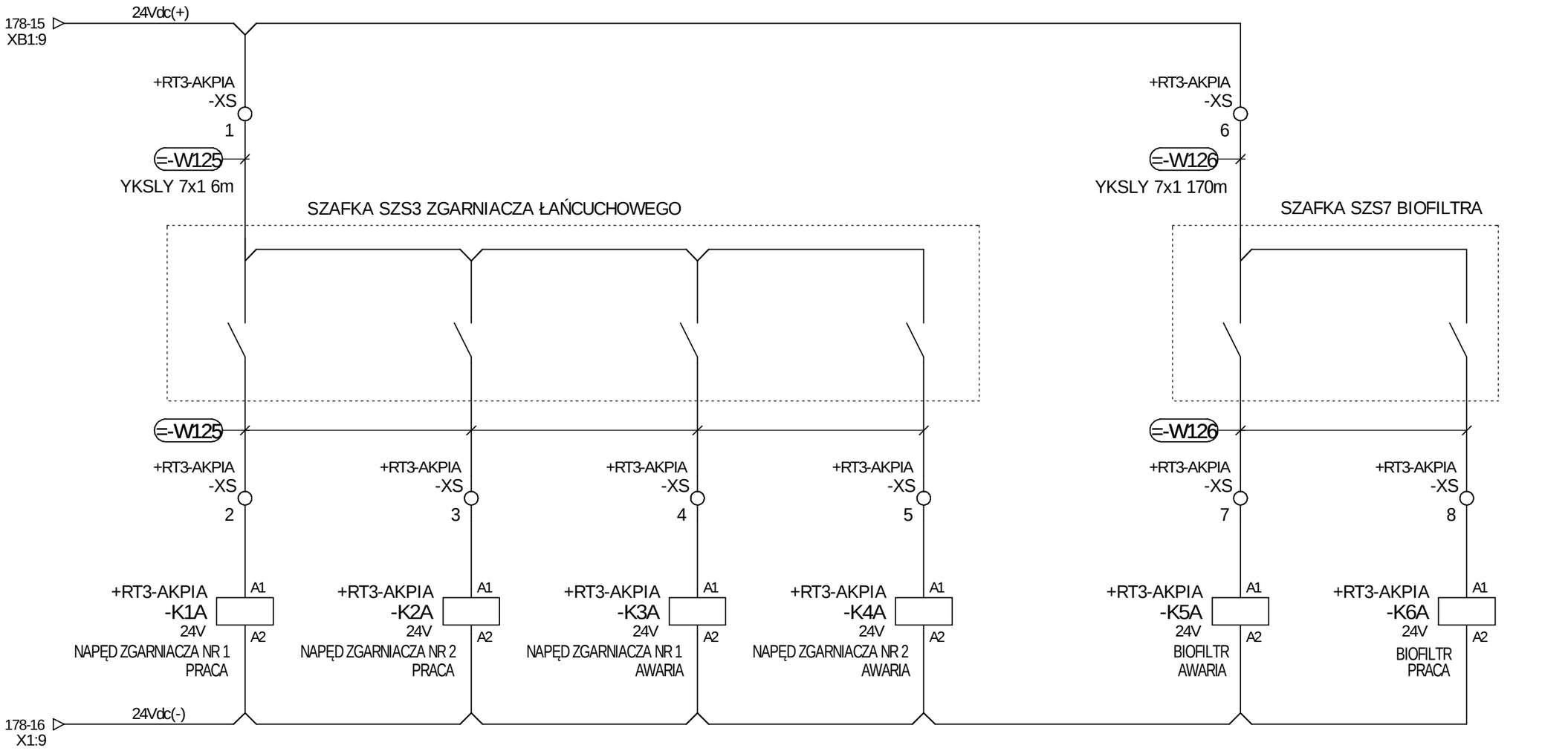

ESKO CONSULTING	PROJEKTOWAŁ: mgr inż. Arkadiusz Sadowski	NR UPR.: 130/90/ZG	PODPIS	DATA: 11.2014	OBIEKT: "Przebudowa i rozbudowa Oczyszczalni Ścieków w Legnicy w części ściekowej"	TYTUŁ RYSUNKU: *Szafa RT3-AKPiA* — Sygnalizacja z szafki SZS3 i SZS7
	SPRAWDZIŁ: mgr inż. Andrzej Wróblewski	NR UPR.: LBS/0096/POOE/12	PODPIS	DATA: 11.2014		NR RYS.: 180
						Program SEE v. 3.70

1	2	3	4	5	6	7	8	9	10	11	12	13	14	15	16	17	18	19	20

AWARIA OCHRONY PRZEPIĘĆ RT-3	KONTROLA STANU ZASILANIA RT-3	TRYB STEROWANIA ZDALNE POMPA PULPY PS2.1	TRYB STEROWANIA LOKALNE POMPA PULPY PS2.1	AWARIA POMPY PULPY PS2.1	PRACA POMPY PULPY PS2.1	TRYB STEROWANIA ZDALNE POMPA PULPY PS2.2	TRYB STEROWANIA LOKALNE POMPA PULPY PS2.2

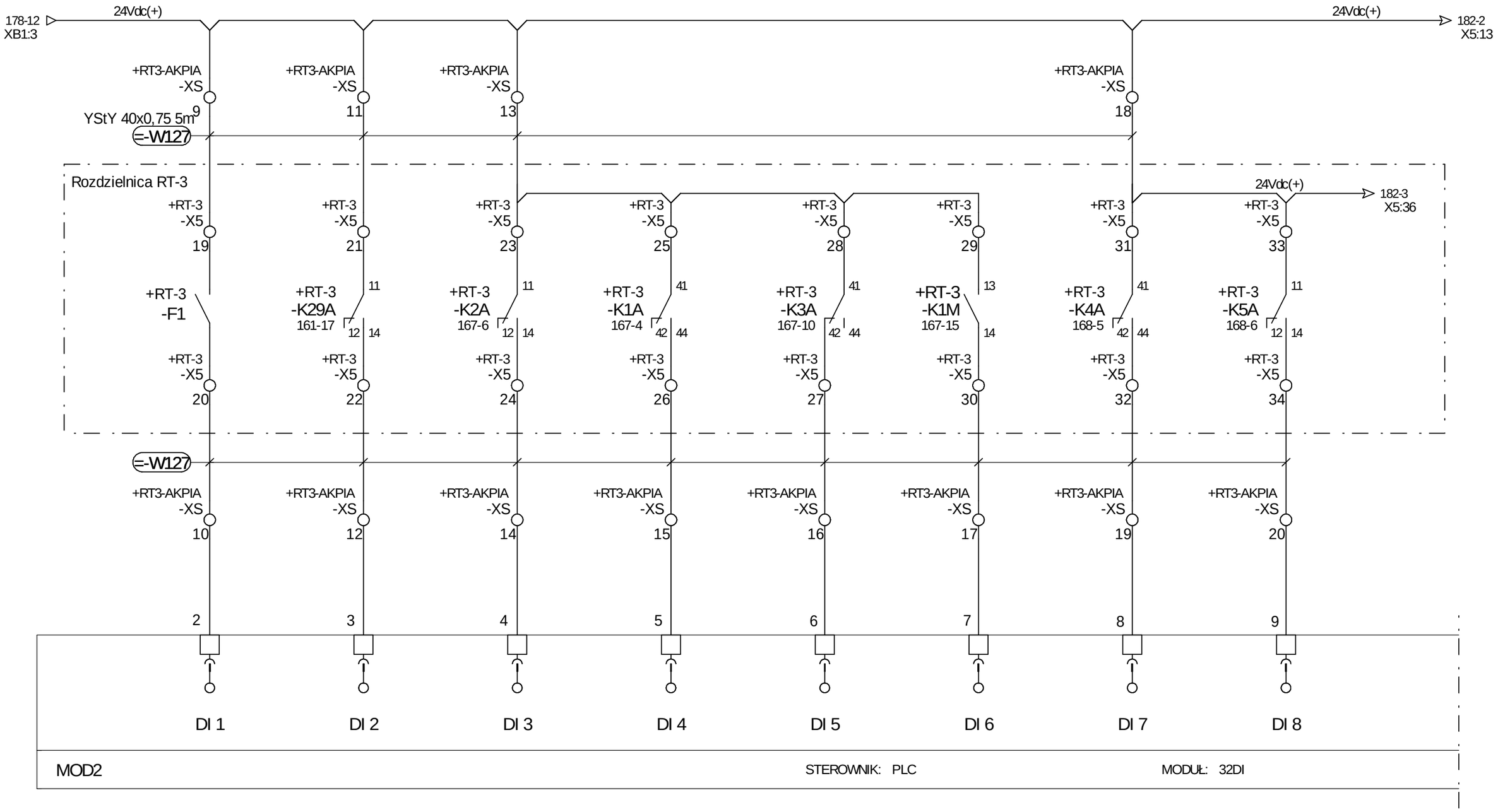

ESKO CONSULTING	PROJEKTOWAŁ mgr inż. Arkadiusz Sadowski	NR UPR. 130/90/ZG	PODPIS	DATA 11.2014	OBIEKT "Przebudowa i rozbudowa Oczyszczalni Ścieków w Legnicy w części ściekowej"	TYTUŁ RYSUNKU *Szafa RT3-AKPiA* Moduł nr 1 wejść cyfrowych sterownika	NR RYS. 181
	SPRAWDZIŁ mgr inż. Andrzej Wróblewski	NR UPR. LBS/0096/POOE/12	PODPIS	DATA 11.2014			Program SEE v. 3.70

1	2	3	4	5	6	7	8	9	10	11	12	13	14	15	16	17	18	19	20

AWARIA POMPY PULPYPS2.2	PRACA POMPY PULPYPS2.2	TRYB STEROWANIA ZDALNE POMPY PC	TRYB STEROWANIA LOKALNE POMPY PC	AWARIA POMPY PC	PRACA POMPY PC	WYŁĄCZENIE AWARYJNE PC	REZERWA

181-19
XS:18
24Vdc(+)

24Vdc(+)
183-2
XS:73

24Vdc(+)
164-13

181-18
X5:33
24Vdc(+)

+RT-3
-X5
36

+RT-3
-X5
37

+RT-3
-K6A
168-11
41
42
44

+RT-3
-K2M
168-15
13
14

+RT-3
-X5
35

+RT-3
-X5
38

Rozdzielnica RT-3

=-W127

+RT3-AKPIA
-XS
79

+RT3-AKPIA
-XS
80

164-15
164-16
164-13
164-14
164-17

+RT3-AKPIA
-X2
1

24Vdc(-)
178-13
X1:3

24Vdc(-)
184-18
MOD2_M

12 13 14 15 16 17 18 19 20

DI 9 DI 10 DI 11 DI 12 DI 13 DI14 DI 15 DI 16 M

MOD2

STEROWNIK: PLC

MODUŁ: 32DI

ESKO CONSULTING	PROJEKTOWAŁ mgr inż. Arkadiusz Sadowski	NR UPR. 130/90/ZG	PODPIS	DATA 11.2014	OBIEKT "Przebudowa i rozbudowa Oczyszczalni Ścieków w Legnicy w części ściekowej"	TYTUŁ RYSUNKU *Szafa RT3-AKPiA* Moduł nr 1 wejść cyfrowych sterownika	NR RYS. 182
	SPRAWDZIŁ mgr inż. Andrzej Wróblewski	NR UPR. LBS/0096/POOE/12	PODPIS	DATA 11.2014			Program SEE v. 3.70

1	2	3	4	5	6	7	8	9	10	11	12	13	14	15	16	17	18	19	20

AWARIA ZASILANIA UPS	OTWARCIE DRZWI SZAFY RT3-AKPIA	TRYB STEROWANIA ZDALNE DMUCHAWA DR1.1	TRYB STEROWANIA LOKALNE DMUCHAWA DR1.1	AWARIA DMUCHAWA DR1.1	PRACA DMUCHAWA DR1.1	WYŁĄCZENIE AWARYJNE DMUCHAWA DR1.1	REZERWA

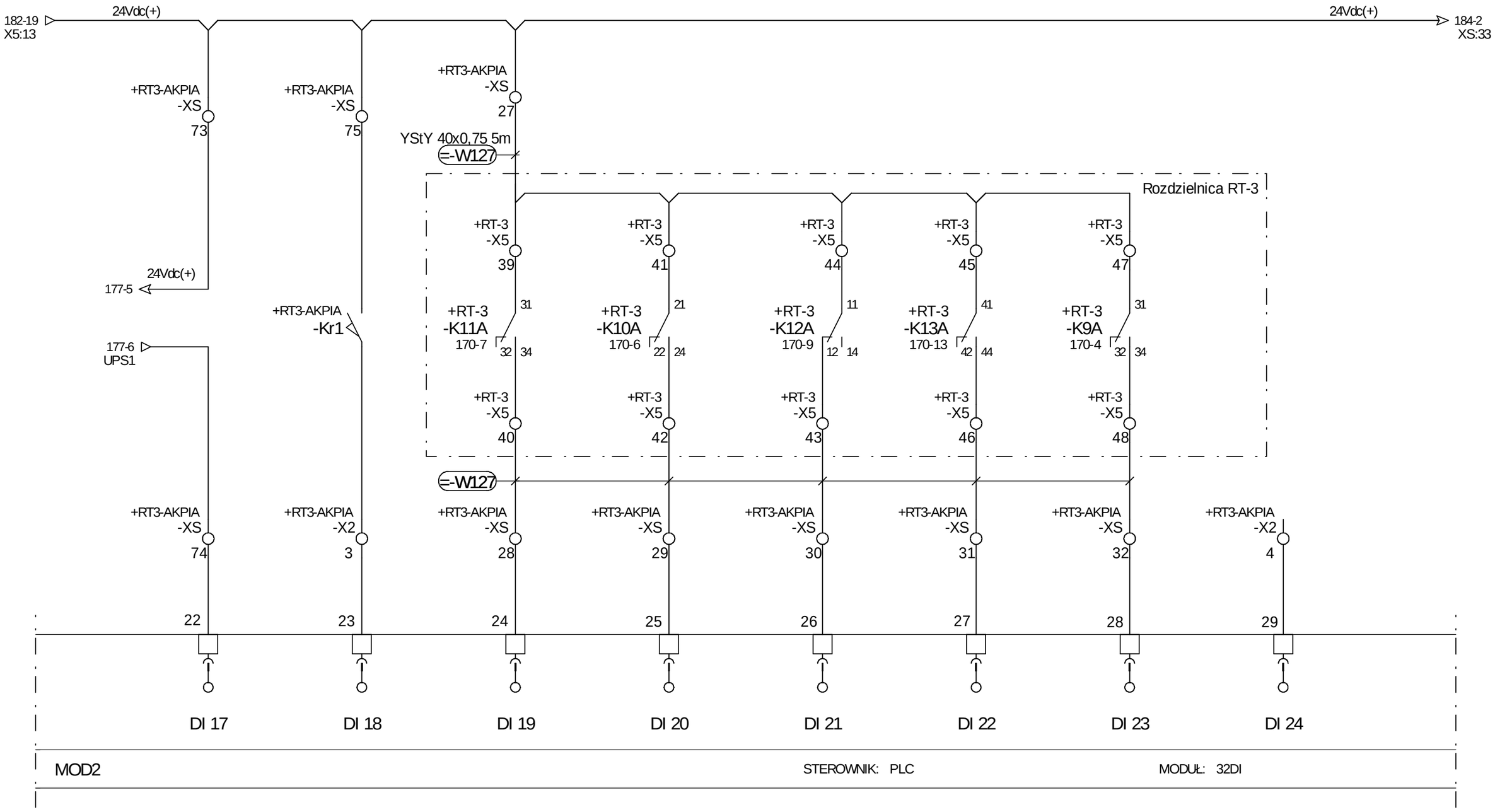

ESKO CONSULTING	PROJEKTOWAŁ mgr inż. Arkadiusz Sadowski	NR UPR. 130/90/ZG	PODPIS	DATA 11.2014	OBIEKT "Przebudowa i rozbudowa Oczyszczalni Ścieków w Legnicy w części ściekowej"	TYTUŁ RYSUNKU *Szafa RT3-AKPiA* Moduł nr 1 wejść cyfrowych sterownika
	SPRAWDZIŁ mgr inż. Andrzej Wróblewski	NR UPR. LBS/0096/POOE/12	PODPIS	DATA 11.2014		NR RYS. 183
						Program SEE v. 3.70

1	2	3	4	5	6	7	8	9	10	11	12	13	14	15	16	17	18	19	20

REZERWA	REZERWA	TRYB STEROWANIA ZDALNE DMUCHAWA DR1.2	TRYB STEROWANIA LOKALNE DMUCHAWA DR1.2	AWARIA DMUCHAWA DR1.2	PRACA DMUCHAWA DR1.2	WYŁĄCZENIE AWARYJNE DMUCHAWA DR1.2	REZERWA

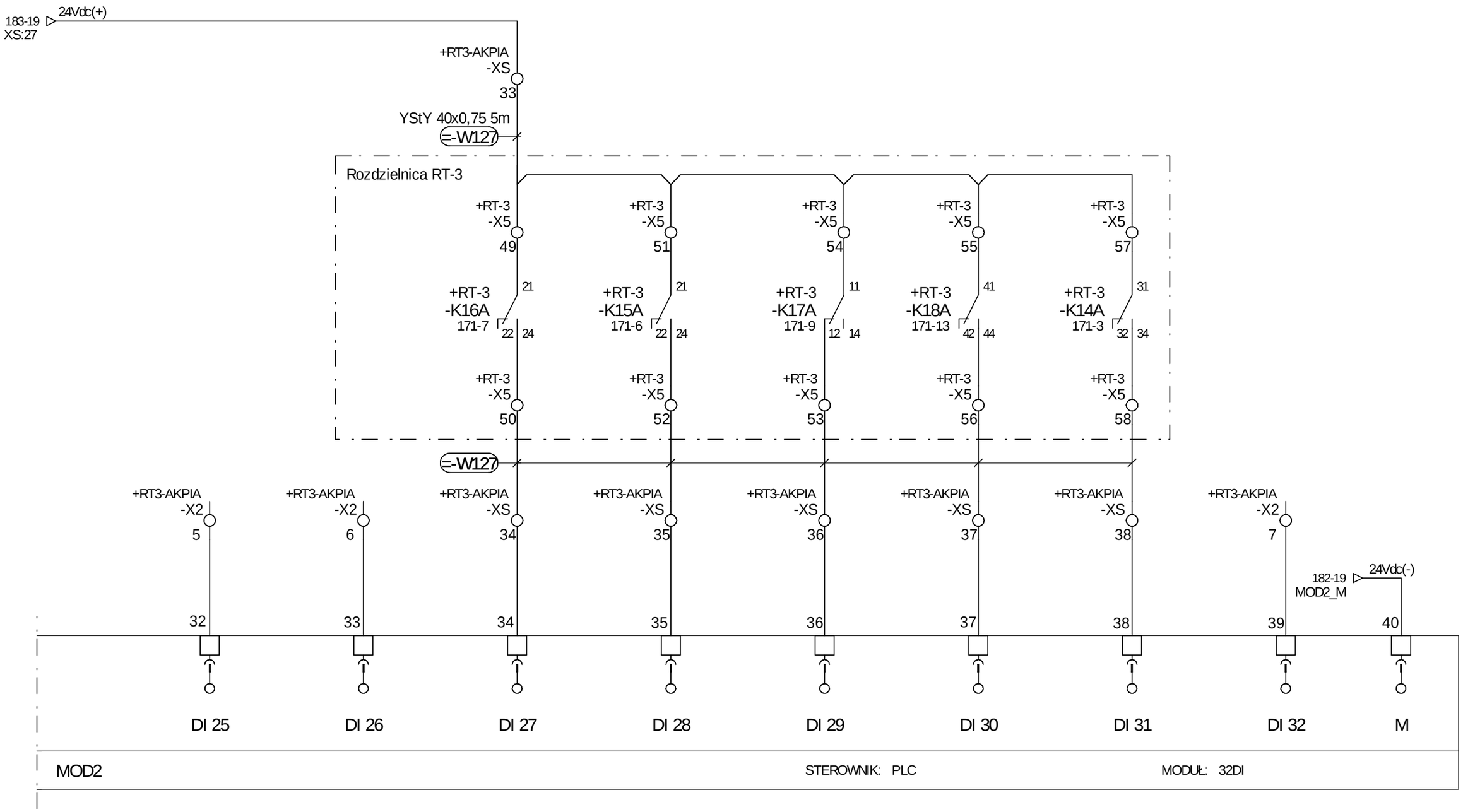

ESKO CONSULTING	PROJEKTOWAŁ mgr inż. Arkadiusz Sadowski	NR UPR. 130/90/ZG	PODPIS	DATA 11.2014	OBIEKT "Przebudowa i rozbudowa Oczyszczalni Ścieków w Legnicy w części ściekowej"	TYTUŁ RYSUNKU *Szafa RT3-AKPiA* Moduł nr 1 wejść cyfrowych sterownika
	SPRAWDZIŁ mgr inż. Andrzej Wróblewski	NR UPR. LBS/0096/POOE/12	PODPIS	DATA 11.2014		

NR RYS. 184

Program SEE v. 3.70

1	2	3	4	5	6	7	8	9	10	11	12	13	14	15	16	17	18	19	20

TRYB STEROWANIA ZDALNE ELEKTROZAWOREM M3.1	TRYB STEROWANIA LOKALNE ELEKTROZAWOREM M3.1	TRYB STEROWANIA ZDALNE ELEKTROZAWOREM M3.2	TRYB STEROWANIA LOKALNE ELEKTROZAWOREM M3.2	TRYB STEROWANIA ZDALNE ELEKTROZAWOREM M3.3	TRYB STEROWANIA LOKALNE ELEKTROZAWOREM M3.3	REZERWA	REZERWA

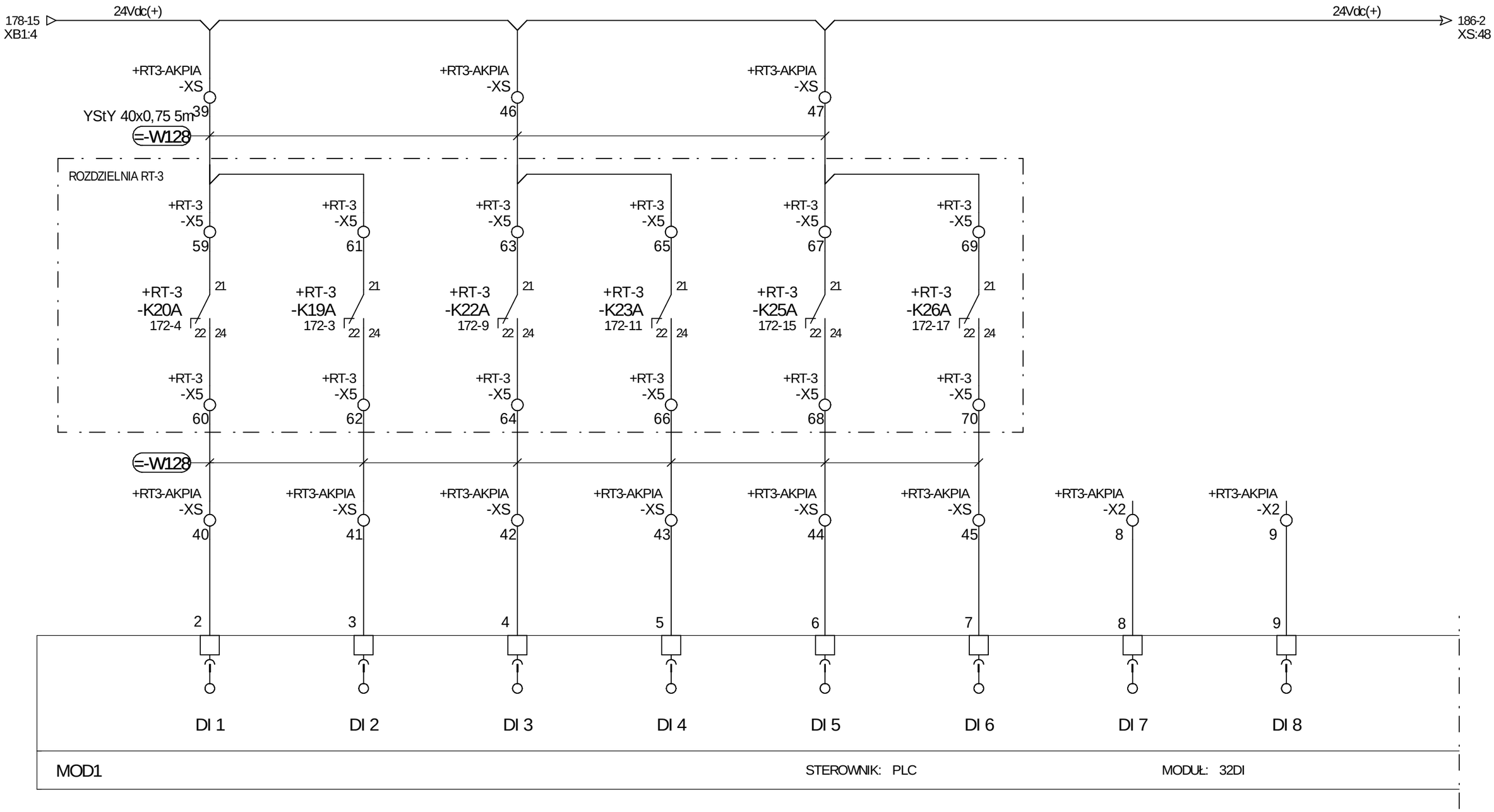

ESKO CONSULTING	PROJEKTOWAŁ mgr inż. Arkadiusz Sadowski	NR UPR. 130/90/ZG	PODPIS	DATA 11.2014	OBIEKT "Przebudowa i rozbudowa Oczyszczalni Ścieków w Legnicy w części ściekowej"	TYTUŁ RYSUNKU *Szafa RT3-AKPiA* Moduł nr 2 wejść cyfrowych sterownika	NR RYS. 185
	SPRAWDZIŁ mgr inż. Andrzej Wróblewski	NR UPR. LBS/0096/POOE/12	PODPIS	DATA 11.2014			Program SEE v. 3.70

1	2	3	4	5	6	7	8	9	10	11	12	13	14	15	16	17	18	19	20

NAPĘD ZGARNIACZA NR 1 PRACA	NAPĘD ZGARNIACZA NR 2 PRACA	NAPĘD ZGARNIACZA NR 1 AWARIA	NAPĘD ZGARNIACZA NR 2 AWARIA	BIOFILTR PRACA	BIOFILTR AWARIA	REZERWA	REZERWA
12	13	14	15	16	17	18	19

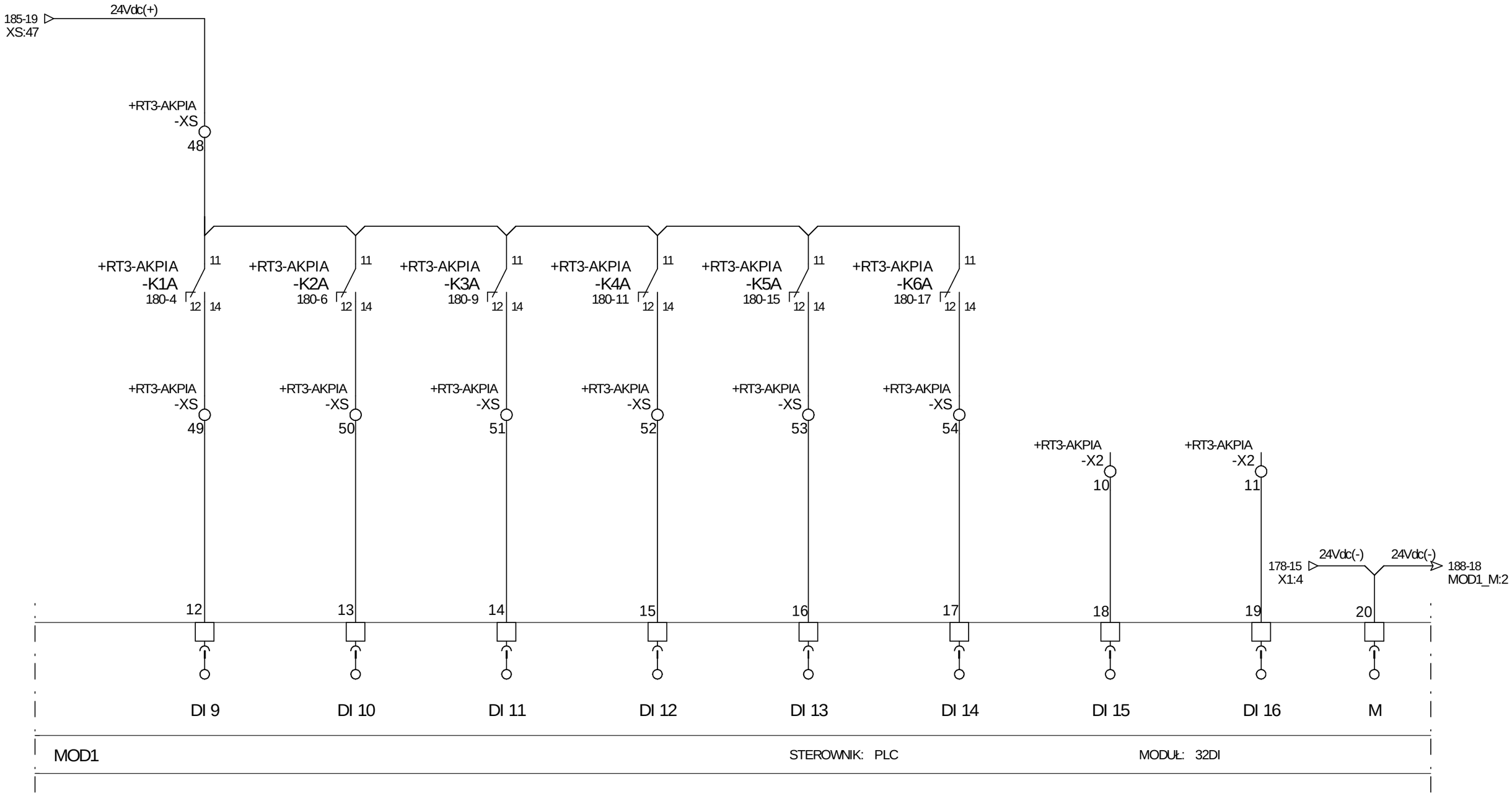

ESKO CONSULTING	PROJEKTOWAŁ mgr inż. Arkadiusz Sadowski	NR UPR. 130/90/ZG	PODPIS	DATA 11.2014	OBIEKT "Przebudowa i rozbudowa Oczyszczalni Ścieków w Legnicy w części ściekowej"	TYTUŁ RYSUNKU *Szafa RT3-AKPiA* Moduł nr 2 wejść cyfrowych sterownika	NR RYS. 186
	SPRAWDZIŁ mgr inż. Andrzej Wróblewski	NR UPR. LBS/0096/POOE/12	PODPIS	DATA 11.2014			Program SEE v. 3.70

1	2	3	4	5	6	7	8	9	10	11	12	13	14	15	16	17	18	19	20

REZERWA	REZERWA	REZERWA	REZERWA	REZERWA	REZERWA	REZERWA	REZERWA

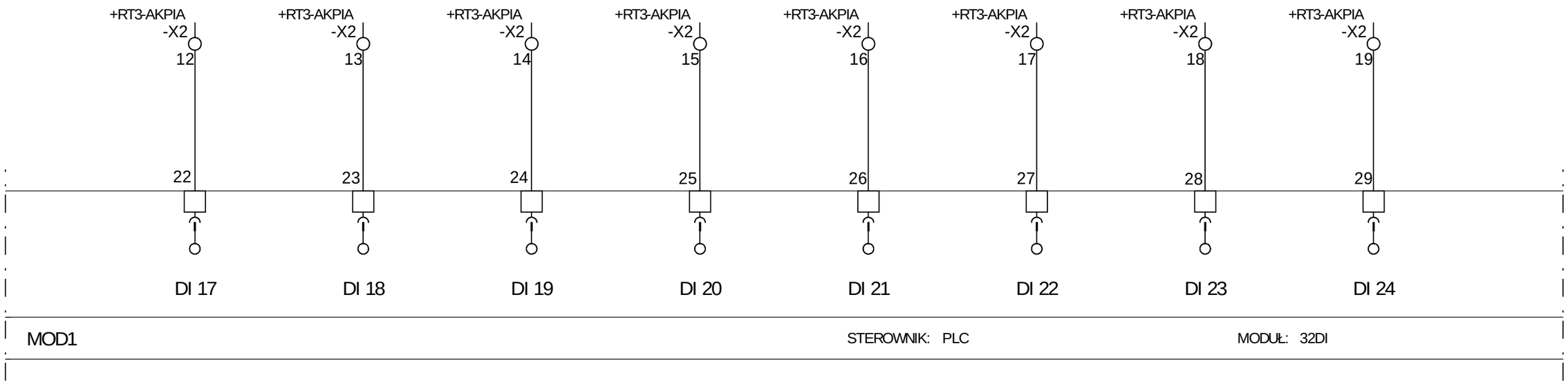

ESKO CONSULTING	PROJEKTOWAŁ mgr inż. Arkadiusz Sadowski	NR UPR. 130/90/ZG	PODPIS	DATA 11.2014	OBIEKT "Przebudowa i rozbudowa Oczyszczalni Ścieków w Legnicy w części ściekowej"	TYTUŁ RYSUNKU *Szafa RT3-AKPiA* Moduł nr 2 wejść cyfrowych sterownika	NR RYS. 187
	SPRAWDZIŁ mgr inż. Andrzej Wróblewski	NR UPR. LBS/0096/POOE/12	PODPIS	DATA 11.2014			Program SEE v. 3.70

1	2	3	4	5	6	7	8	9	10	11	12	13	14	15	16	17	18	19	20

REZERWA	REZERWA	REZERWA	REZERWA	REZERWA	REZERWA	REZERWA	REZERWA

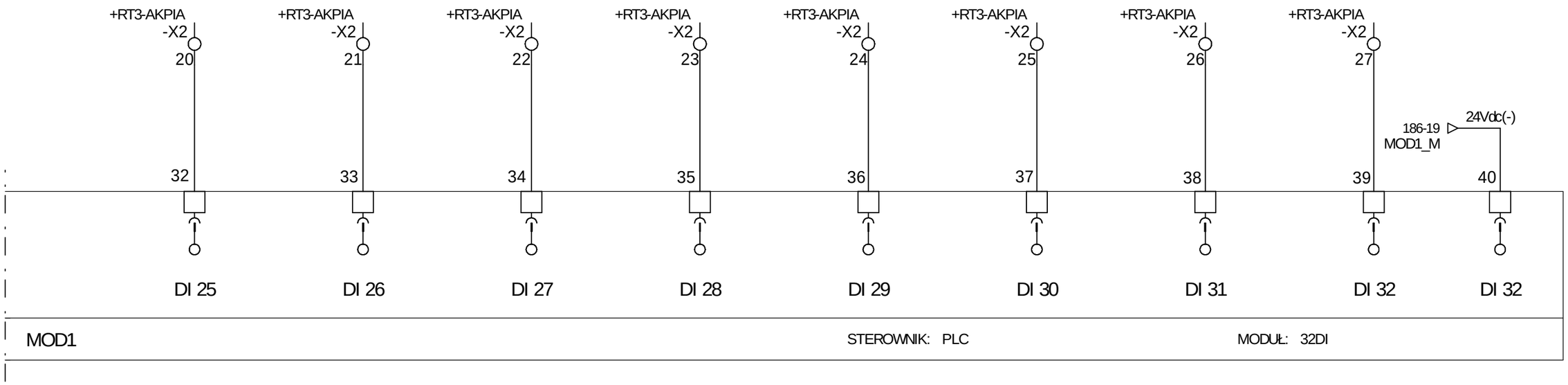

ESKO CONSULTING	PROJEKTOWAŁ: mgr inż. Arkadiusz Sadowski	NR UPR.: 130/90/ZG	PODPIS	DATA: 11.2014	OBIEKT: "Przebudowa i rozbudowa Oczyszczalni Ścieków w Legnicy w części ściekowej"	TYTUŁ RYSUNKU: *Szafa RT3-AKPiA* — Moduł nr 2 wejść cyfrowych sterownika
	SPRAWDZIŁ: mgr inż. Andrzej Wróblewski	NR UPR.: LBS/0096/POOE/12	PODPIS	DATA: 11.2014		NR RYS.: 188
						Program SEE v. 3.70

1	2	3	4	5	6	7	8	9	10	11	12	13	14	15	16	17	18	19	20

ZAŁĄCZENIE ZDALNE POMPY PULPY PS2.1	ZAŁĄCZENIE ZDALNE POMPY PULPY PS2.2	REZERWA	ZAŁĄCZENIE ZDALNE DMUCHAWY DR1.1	ZAŁĄCZENIE ZDALNE DMUCHAWY DR1.2	STEROWANIE ZDALNE ELEKTROZAWOREM NR 1 M3.1	STEROWANIE ZDALNE ELEKTROZAWOREM NR 2 M3.2	STEROWANIE ZDALNE ELEKTROZAWOREM NR 3 M3.3

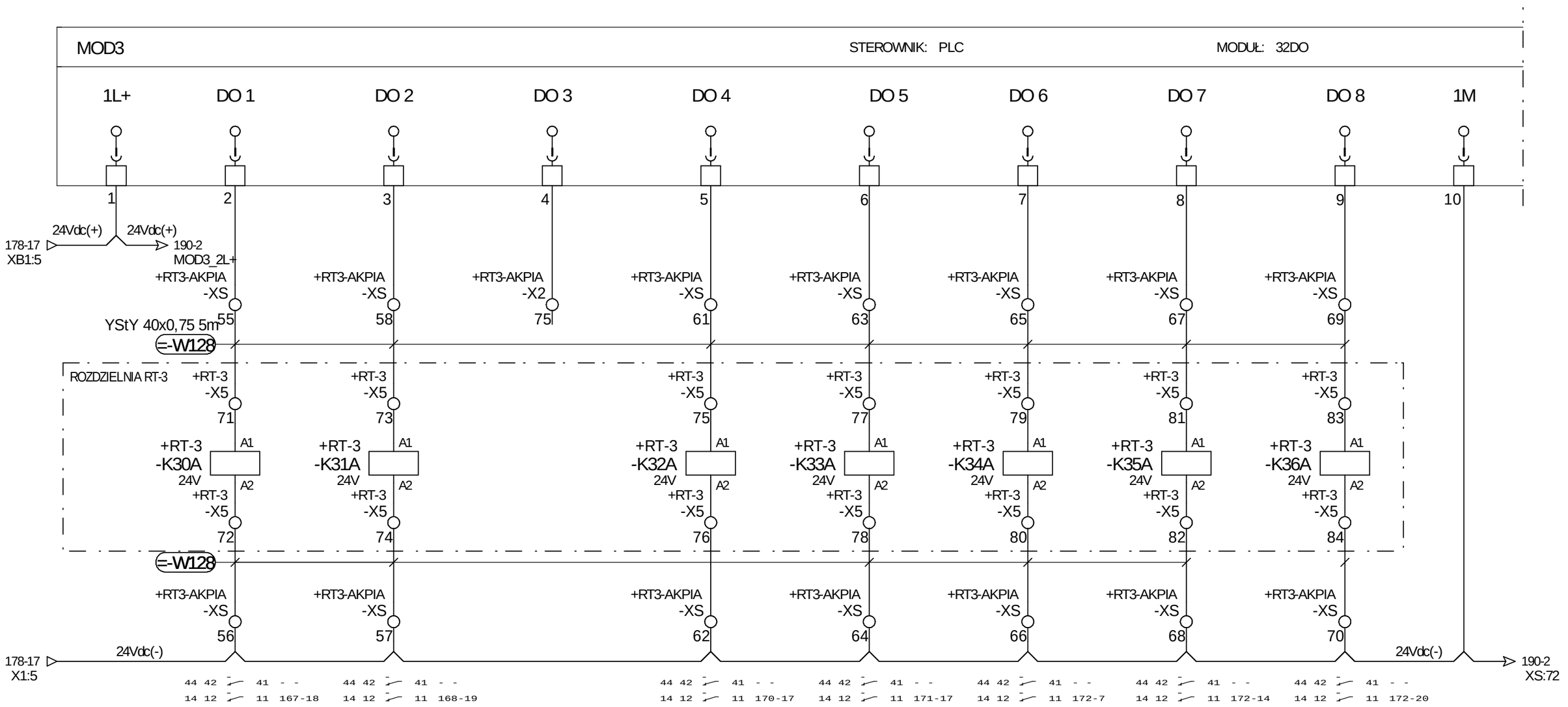

ESKO CONSULTING	PROJEKTOWAŁ mgr inż. Arkadiusz Sadowski	NR UPR. 130/90/ZG	PODPIS	DATA 11.2014	OBIEKT "Przebudowa i rozbudowa Oczyszczalni Ścieków w Legnicy w części ściekowej"	TYTUŁ RYSUNKU *Szafa RT3-AKPiA* Moduł nr 1 wyjść cyfrowych sterownika
	SPRAWDZIŁ mgr inż. Andrzej Wróblewski	NR UPR. LBS/0096/POOE/12	PODPIS	DATA 11.2014		NR RYS. 189
						Program SEE v. 3.70

1	2	3	4	5	6	7	8	9	10	11	12	13	14	15	16	17	18	19	20

STEROWANIE SYGNALIZACJĄ ALARMOWĄ	ZDALNE ZAŁĄCZENIE POMPY PODNOSZĄCEJ CIŚNIENIE	REZERWA	REZERWA	REZERWA	REZERWA	REZERWA	REZERWA

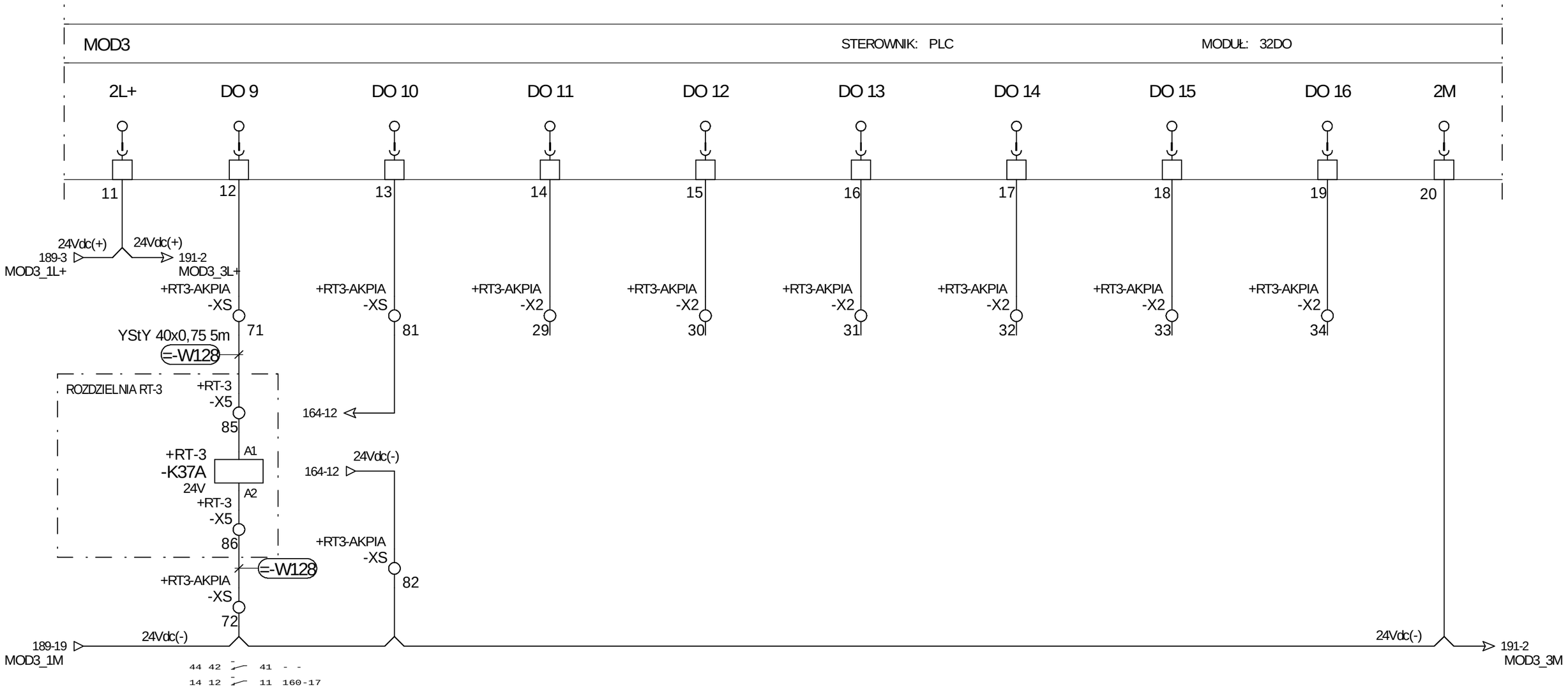

ESKO CONSULTING	PROJEKTOWAŁ mgr inż. Arkadiusz Sadowski	NR UPR. 130/90/ZG	PODPIS	DATA 11.2014	OBIEKT "Przebudowa i rozbudowa Oczyszczalni Ścieków w Legnicy w części ściekowej"	TYTUŁ RYSUNKU *Szafa RT3-AKPiA* Moduł nr 1 wyjść cyfrowych sterownika	NR RYS. 190
	SPRAWDZIŁ mgr inż. Andrzej Wróblewski	NR UPR. LBS/0096/POOE/12	PODPIS	DATA 11.2014			Program SEE v. 3.70

1	2	3	4	5	6	7	8	9	10	11	12	13	14	15	16	17	18	19	20

REZERWA	REZERWA	REZERWA	REZERWA	REZERWA	REZERWA	REZERWA	REZERWA

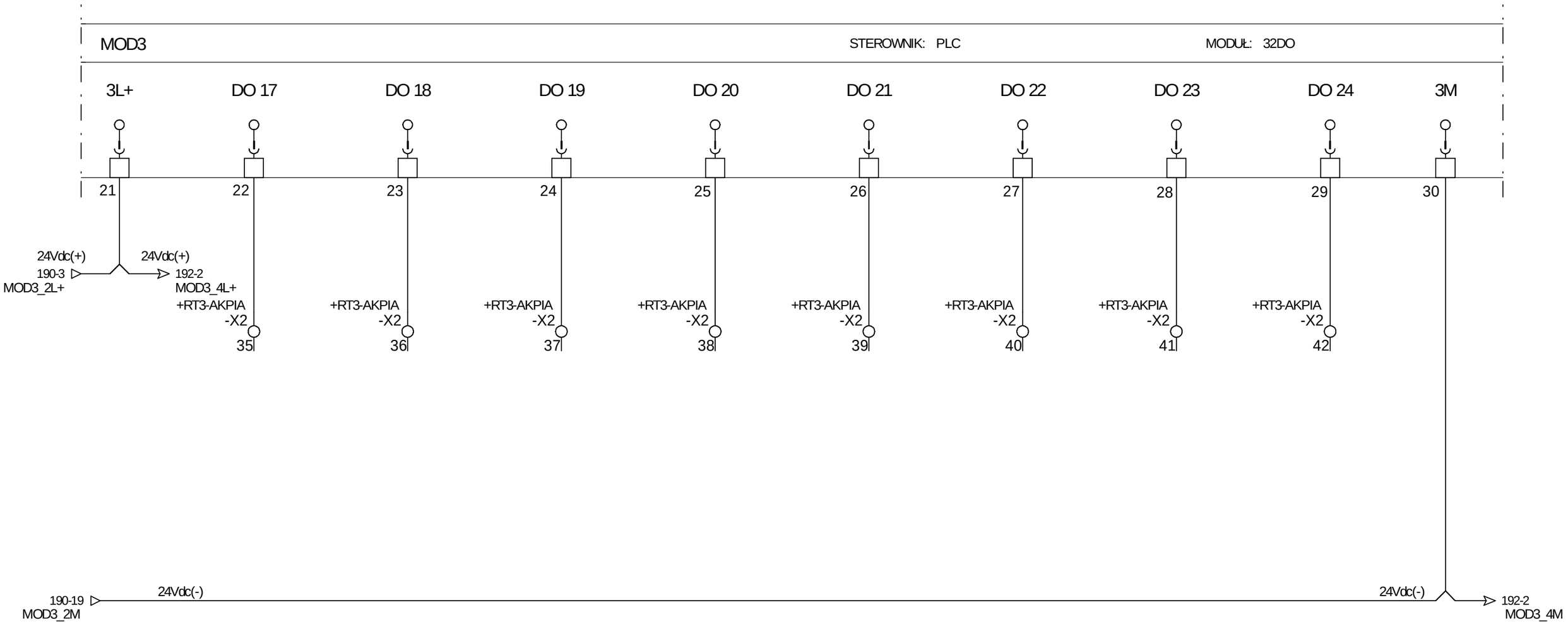

ESKO CONSULTING	PROJEKTOWAŁ mgr inż. Arkadiusz Sadowski	NR UPR. 130/90/ZG	PODPIS	DATA 11.2014	OBIEKT "Przebudowa i rozbudowa Oczyszczalni Ścieków w Legnicy w części ściekowej"	TYTUŁ RYSUNKU *Szafa RT3-AKPiA* Moduł nr 1 wyjść cyfrowych sterownika	NR RYS. 191
	SPRAWDZIŁ mgr inż. Andrzej Wróblewski	NR UPR. LBS/0096/POOE/12	PODPIS	DATA 11.2014			Program SEE v. 3.70

1	2	3	4	5	6	7	8	9	10	11	12	13	14	15	16	17	18	19	20

REZERWA	REZERWA	REZERWA	REZERWA	REZERWA	REZERWA	REZERWA	REZERWA

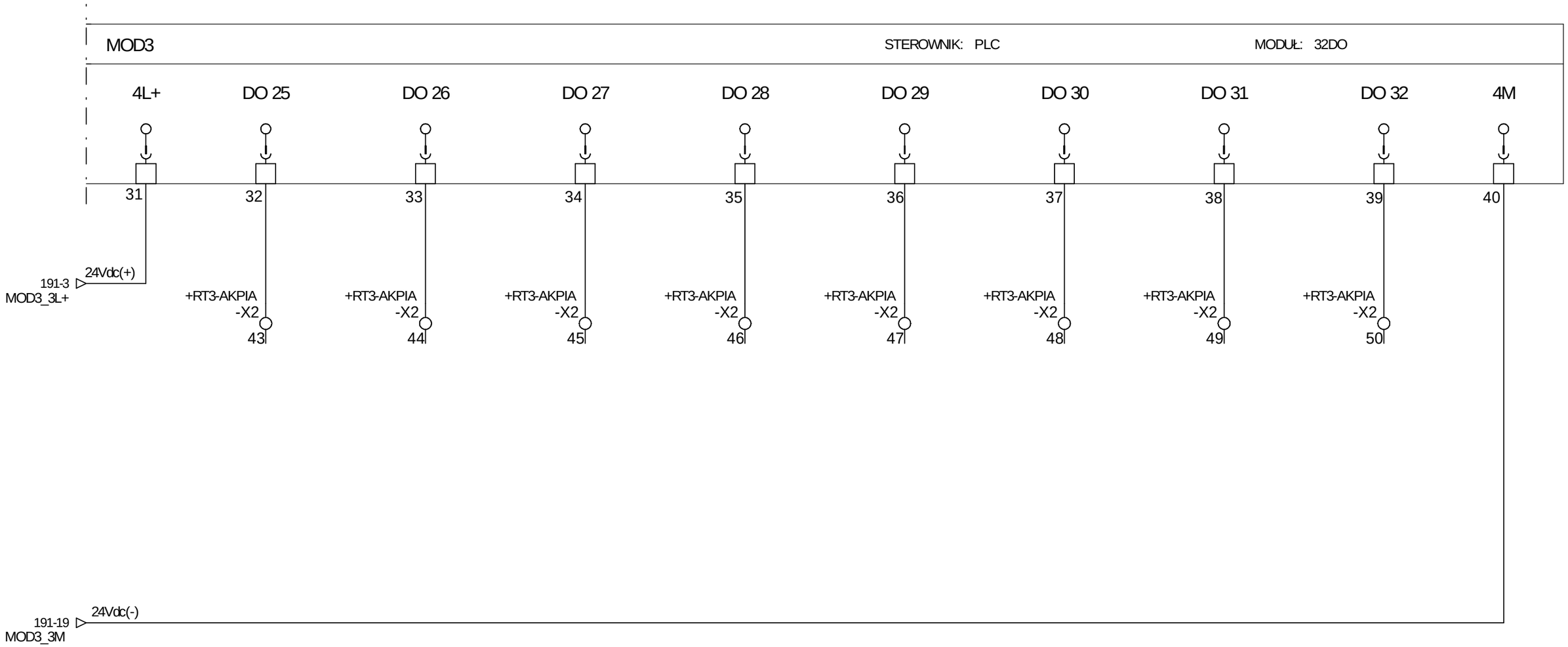

ESKO CONSULTING	PROJEKTOWAŁ: mgr inż. Arkadiusz Sadowski	NR UPR.: 130/90/ZG	PODPIS	DATA: 11.2014	OBIEKT: "Przebudowa i rozbudowa Oczyszczalni Ścieków w Legnicy w części ściekowej"	TYTUŁ RYSUNKU: *Szafa RT3-AKPiA* Moduł nr 1 wyjść cyfrowych sterownika	NR RYS. 192
	SPRAWDZIŁ: mgr inż. Andrzej Wróblewski	NR UPR.: LBS/0096/POOE/12	PODPIS	DATA: 11.2014			Program SEE v. 3.70

1	2	3	4	5	6	7	8	9	10	11	12	13	14	15	16	17	18	19	20

REZERWA	REZERWA	REZERWA	REZERWA

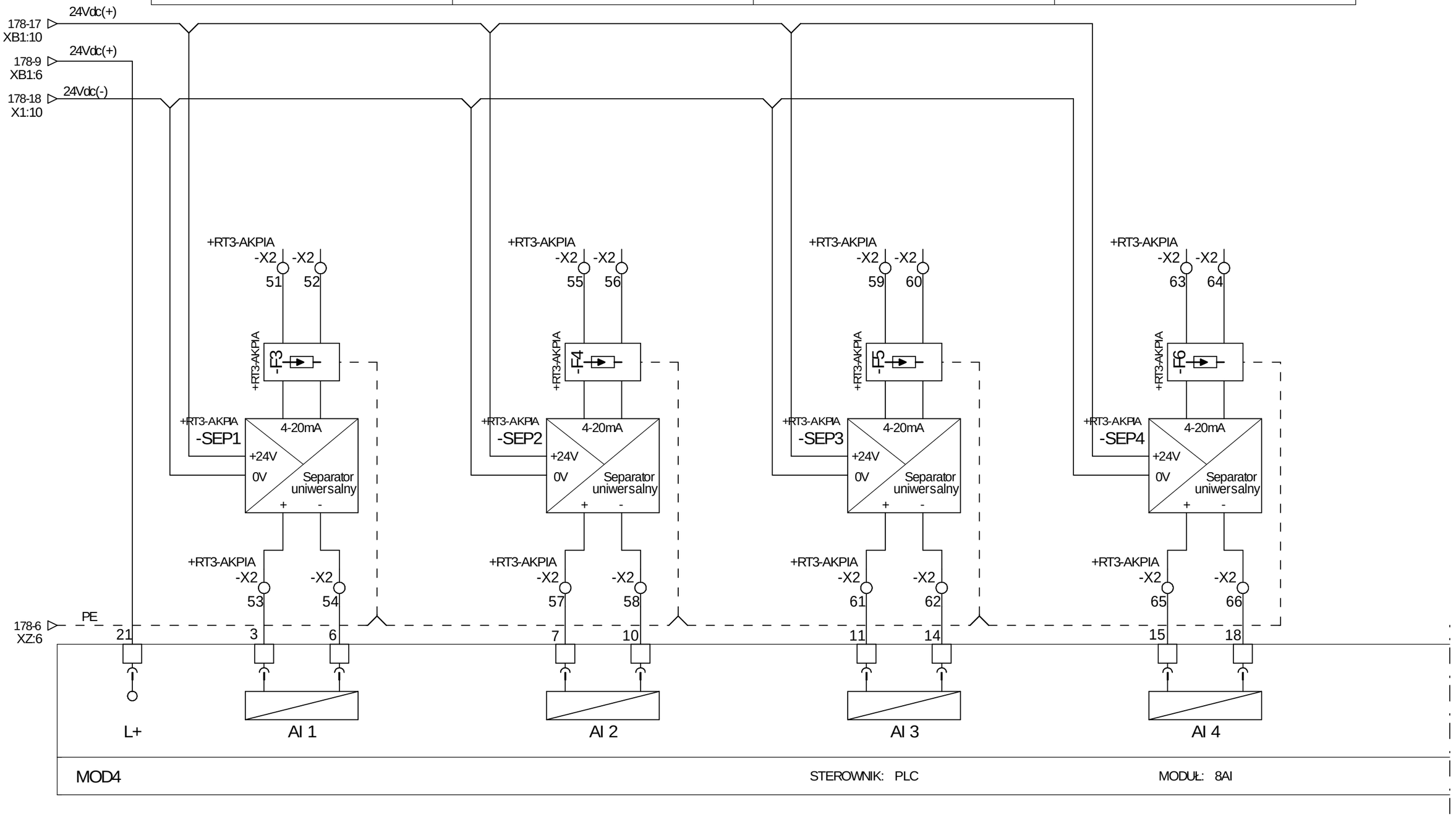

ESKO CONSULTING	PROJEKTOWAŁ: mgr inż. Arkadiusz Sadowski	NR UPR.: 130/90/ZG	PODPIS	DATA: 11.2014	OBIEKT: "Przebudowa i rozbudowa Oczyszczalni Ścieków w Legnicy w części ściekowej"	TYTUŁ RYSUNKU: *Szafa RT3-AKPiA* — Moduł wejść analogowych sterownika	NR RYS. 193
	SPRAWDZIŁ: mgr inż. Andrzej Wróblewski	NR UPR.: LBS/0096/POOE/12	PODPIS	DATA: 11.2014			Program SEE v. 3.70

1	2	3	4	5	6	7	8	9	10	11	12	13	14	15	16	17	18	19	20

REZERWA	REZERWA	REZERWA	REZERWA

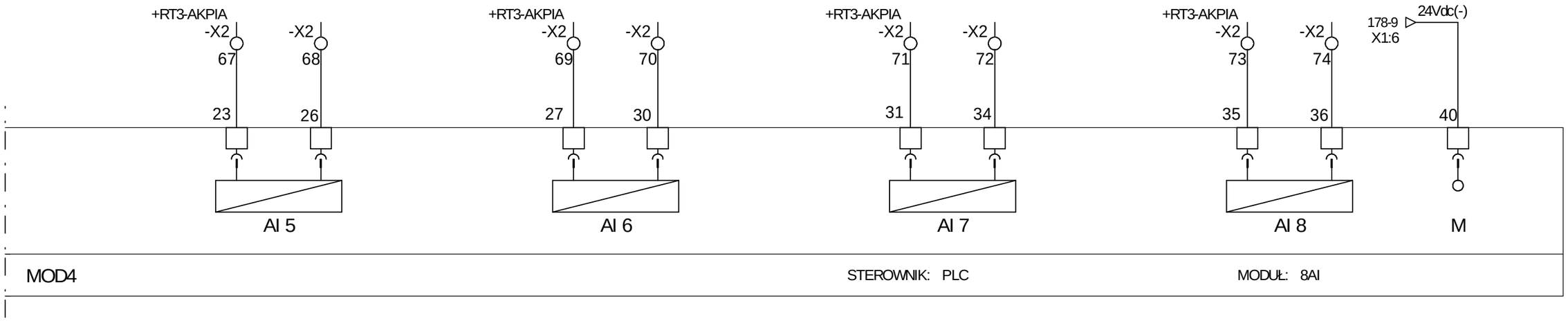

ESKO CONSULTING	PROJEKTOWAŁ mgr inż. Arkadiusz Sadowski	NR UPR. 130/90/ZG	PODPIS	DATA 11.2014	OBIEKT "Przebudowa i rozbudowa Oczyszczalni Ścieków w Legnicy w części ściekowej"	TYTUŁ RYSUNKU *Szafa RT3-AKPiA* Moduł wejść analogowych sterownika	NR RYS. 194
	SPRAWDZIŁ mgr inż. Andrzej Wróblewski	NR UPR. LBS/0096/POOE/12	PODPIS	DATA 11.2014			Program SEE v. 3.70

1 2 3 4 5 6 7 8 9 10 11 12 13 14 15 16 17 18 19 20

RT3-AKPiA

Daszek

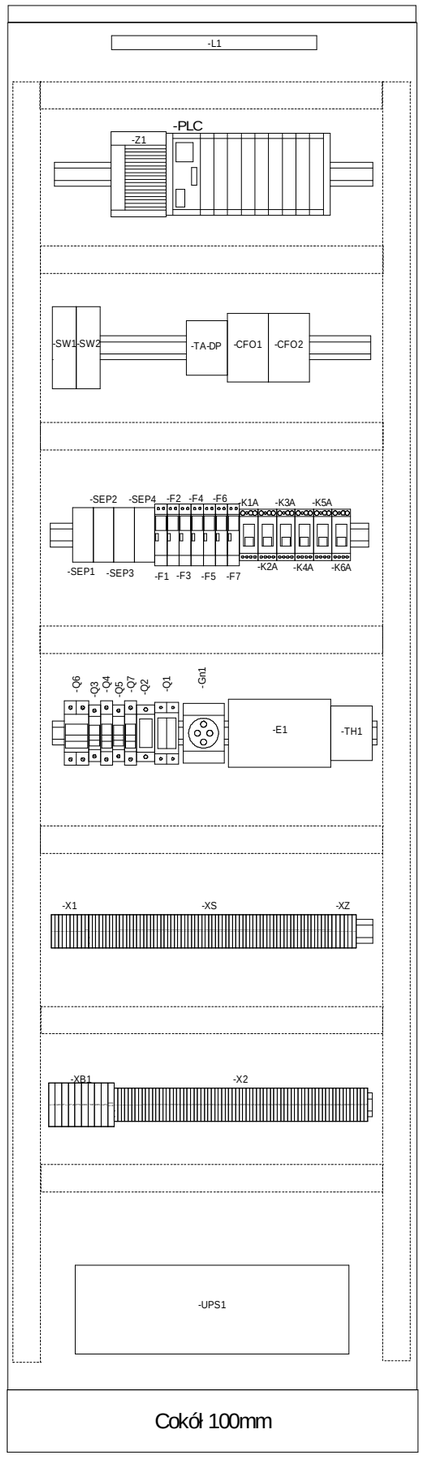

Cokół 100mm

Daszek

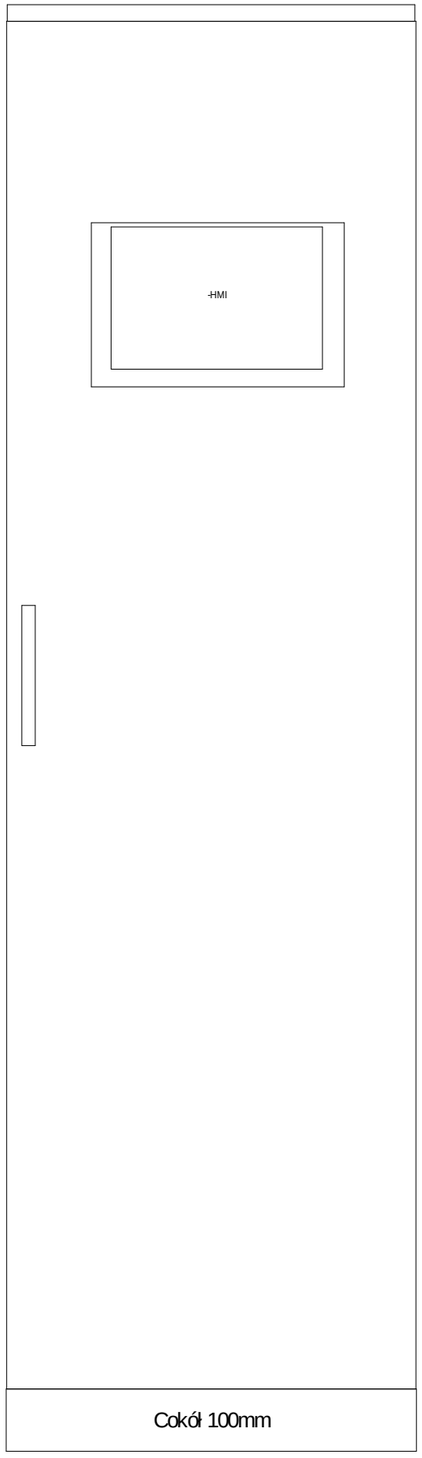

Cokół 100mm

Obudowa ze stali nierdzewnej o stopniu ochrony min. IP65, o wymiarach 2000x600x400mm (wys. x szer. x głęb.), drzwi wewnętrzne

ESKO CONSULTING	PROJEKTOWAŁ mgr inż. Arkadiusz Sadowski	NR UPR. 130/90/ZG	PODPIS	DATA 11.2014	OBIEKT "Przebudowa i rozbudowa Oczyszczalni Ścieków w Legnicy w części ściekowej"	TYTUŁ RYSUNKU *Szafa RT3-AKPiA* Rozmieszczenie aparatury i elewacja szafy RT3-AKPIA	NR RYS. 195
	SPRAWDZIŁ mgr inż. Andrzej Wróblewski	NR UPR. LBS/0096/POOE/12	PODPIS	DATA 11.2014			Program SEE v. 3.70